Master BulkSlide

MEDIDOR DE FLUJO DE MATERIAL SÓLIDO

RICE LAKE®
WEIGHING SYSTEMS

www.ricelake.com

Master BulkSlide

Medidor de flujo de material sólido

Master BulkSlide es un medidor de flujo de material sólido que ofrece una precisión desde ± 0,5%. Se puede utilizar para la mayoría de productos a granel sólidos de flujo libre y no adherentes. BulkSlide calcula el flujo y el total del producto midiendo la fuerza del producto a granel al contactar con la placa curvada del conjunto BulkSlide.

BulkSlide ofrece varias ventajas, como un mantenimiento prácticamente inexistente y un consumo eléctrico muy reducido. BulkSlide se puede adaptar a varios entornos gracias a su punto de cero estable, diseño compacto, y varias opciones de comunicación para transferir datos a un PLC o una PC.

Equipo de pesaje dinámico

El 882D de Rice Lake es duradero, compacto, y se ha diseñado para ofrecer datos precisos en una gran variedad de entornos.

Diseñado con funcionalidades de programación avanzada y opción de I/O, el 882D se puede personalizar para controlar la dosificación y medición de productos. La interfaz de fieldbus del 882D le permite comunicarse con un PLC u otros equipos.

La carcasa de acero inoxidable IP66 del 882D protege al instrumento en los entornos más agresivos. No importa si realiza el pesaje para el control de procesos o la descarga de camiones, barcos o vagones, puede tener la seguridad de que el 882D ofrecerá un rendimiento duradero en cualquier aplicación.

Master BulkSlide se integra con todos los tipos de opciones de alimentador de material y ofrece una gran precisión incluso con salidas cambiantes de transportador o alimentador.

Construcción de la rampa	Aplicación
Acero inoxidable	Material en polvo
Hardox ® 400	Material semiabrasivo, grano, cemento
Poliuretano	Material adherente, grano de café y de cacao
Revestimiento cerámico	Material abrasivo, maíz, soja, girasol

RAMPA DE DESCARGA

Master BulkSlide instalado con una rampa de descarga de silo.

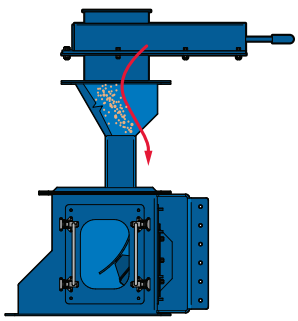

TRANSPORTADOR HELICOIDAL

Master BulkSlide instalado tras un transportador helicoidal.

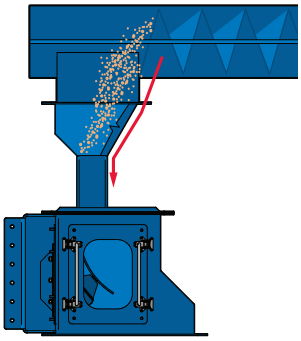

VÁLVULA ROTATIVA

Master BulkSlide instalado tras una válvula rotativa.

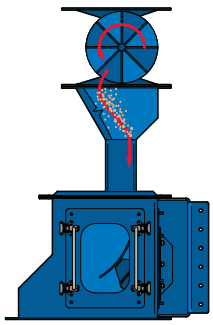

CAÍDA LIBRE

Master BulkSlide instalado bajo material en caída libre.

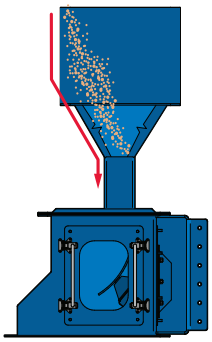

Master BulkSlide

MEDIDOR DE FLUJO DE MATERIAL SÓLIDO

CARACTERÍSTICAS ESTÁNDAR

- Precisión desde ± 0,5%
- Independiente de la densidad
- Opción de comunicaciones: 4-20 mA o Fieldbus

APLICACIONES:

- Grano/Pienso
- Cemento/Material de construcción
- Madera
- Reciclaje
- Alimentos y productos químicos

ESPECIFICACIONES

CONSTRUCCIÓN DEL ALOJAMIENTO:	Pintado o de acero inoxidable
CONSTRUCCIÓN DE LA RAMPA:	Acero al carbono, Acero inoxidable, Hardox ® o Cerámica
CAPACIDAD:	Hasta 600 m3/hora
TEMPERATURA:	-40 a 75 °C opcional 160 °C -40 a 167 °F opcional 320 °F
APROBACIONES:	Celdas de carga con aprobaciones ATEX y FM disponibles
PRECISIÓN DEL SISTEMA:	Desde ± 0,5%
GARANTÍA:	Garantía limitada de un año

Unidades métricas

Tipo	Caudal mín. [m3/h]	Caudal máx. [m3/h]	Tamaño máx. de partícula [mm]	Medidas: L × An × Al [mm]	Peso del BulkSlide [kg]
Modelo BF006	1	6	25	280 x 280 x 503	23
Modelo BF012	5	12	20	320 x 350 x 625	30
Modelo BF024	10	24	30	350 x 450 x 625	40
Modelo BF050	20	50	40	350 x 750 x 625	55
Modelo BF060	24	60	40	500 x 450 x 798	65
Modelo BF100	40	100	50	515 x 515 x 900	70
Modelo BF200	80	200	50	515 x 515 x 900	75
Modelo BF400	160	400	50	670 x 670 x 1,210	85
Modelo BF600	250	600	60	670 x 670 x 1,210	95

Unidades imperiales

Tipo	Caudal mín. [pie3/h]	Caudal máx. [pie3/h]	Tamaño máx. de partícula [pulg.]	Medidas: L × An × Al [pulg.]	Peso del BulkSlide [lb]
Modelo BF006	15	212	1	11 x 11 x 19.80	28.6
Modelo BF012	177	424	1.2	12.6 x 13.8 x 24.61	66.1
Modelo BF024	318	848	1.2	13.8 x 17.7 x 24.61	66.1
Modelo BF050	706	1,766	1.6	13.8 x 29.5 x 24.61	110.2
Modelo BF060	840	2,100	1.6	19.7 x 17.7 x 31.42	143.3
Modelo BF100	1,413	3,531	2.0	20.3 x 20.3 x 35.43	154.3
Modelo BF200	2,825	7,063	2.0	20.3 x 20.3 x 35.43	165.3
Modelo BF400	5,650	14,126	2.0	26.4 x 26.4 x 47.64	187.4
Modelo BF600	8,829	22,189	2.4	26.4 x 26.4 x 47.64	209.4

SALES AND TECHNICAL ASSISTANCE

RICE LAKE WEIGHING SYSTEMS

HEADQUARTERS
230 West Coleman Street
Rice Lake, Wisconsin 54868 - USA
Tel: (715) 234 9171 | Fax: (715) 234 6967

RICE LAKE WEIGHING SYSTEMS EUROPE B.V.
Weiland 11
NL-6666 MH Heteren - The Netherlands
Tel: +31 (0) 26 472 1319 | Email: europe@ricelake.com
www.ricelake.com

Las especificaciones están sujetas a cambio sin previo aviso. © 2021 Rice Lake Weighing Systems PN 209207 es-ES 7/25 REV-D