iDimension® PWD

Système de dimensionnement statique

Manuel d’assemblage

RICE LAKE®
WEIGHING SYSTEMS

11 septembre 2025

Réf. 231646 fr-FR Rév. E

© Rice Lake Weighing Systems. Tous droits réservés.

Rice Lake Weighing Systems® est une marque déposée de
Rice Lake Weighing Systems.
Tous les autres noms de marques et de produits mentionnés dans la présente publication sont des marques ou
des marques déposées de leurs détenteurs respectifs.

Toutes les informations contenues dans le présent document sont, au meilleur de nos connaissances, complètes et exactes au moment de la publication. Rice Lake Weighing Systems se réserve le droit de modifier sans préavis la technologie, les caractéristiques, les spécifications et le design de l'équipement.

Les versions les plus récentes de cette publication, du logiciel, du micrologiciel et de toutes les autres mises à jour produit sont disponibles sur notre site Web :

www.ricelake.com

Historique des révisions

Cette section suit et décrit les révisions du manuel et vous informe des principales mises à jour.

Révision	Date	Description
C	10 avril 2023	Historique des révisions établi ; ajout d'informations relatives au 1280
D	11 février 2025	Mise à jour des schéma de câblage
E	11 septembre 2025	Mise à jour de la section sécurité

Tableau i. Historique des lettres de révision

Rice Lake Weighing Systems propose des séminaires de formation technique.
Des descriptions des cours et les dates sont disponibles sur www.ricelake.com/training
ou peuvent être obtenues en composant le 715-234-9171 et en demandant le service formation.

Table des matières

1.0 Introduction 5
1.1 Ressources complémentaires 5
1.2 Informations concernant la réglementation 5
1.3 Conformité FCC 5
1.4 Sécurité 6
1.5 Dimensions 7

2.0 Pièces de rechange 8
2.1 iDimension PWD 8
2.1.1 Kits disponibles 10
2.1.2 Contrôleur et Indicateur 880 Série Performance 10
2.1.3 Indicateur 1280 programmable à écran tactile couleur Enterprise Series 10
2.1.4 SUMMIT 3000 11

3.0 Assemblage 12
3.1 Assemblage de l'unité 12
3.1.1 Socle de balance 12
3.1.2 Support anti-chocs 13
3.1.3 Assemblage de la tour 14
3.1.4 Structure en croix 16
3.1.5 Installation du support d'armoire 20
3.1.6 Balance SUMMIT 3000 23
3.1.7 Plaque d'arrêt des roues du chariot élévateur 24
3.1.8 Câblage de l'armoire 25
3.2 Options 29
3.2.1 Rampes pour transpalette manuel en option (Réf. 199665) 29
3.2.2 Caméra IP en option (Réf. 189498) 31
3.2.3 Capteur IFM distant en option (Réf. 199666) 32

RICE LAKE WEBINARS

Rice Lake propose en permanence des formations en ligne gratuites sur un grand nombre de sujets liés aux produits. Rendez-vous sur www.ricelake.com/webinars

1.0 Introduction

Ce manuel offre une vue d'ensemble des instructions d'assemblage de l'iDimension PWD.

Lors de l'interfaçage de ce dispositif avec un logiciel tiers, veuillez vous référer à la documentation du fabricant du logiciel pour les paramètres d'installation et de configuration si nécessaire.

Les manuels sont disponibles auprès de Rice Lake Weighing Systems à l'adresse suivante **www.ricelake.com/manuals**

Les informations relatives à la garantie sont disponibles à l'adresse suivante **www.ricelake.com/warranties**

1.1 Documentation complémentaire

Manuel d'utilisation de l'iDimension PWD

Le manuel d'utilisation de l'iDimension PWD (Réf. 198811) fournit un aperçu détaillé des exigences d'installation, du fonctionnement de l'iDimension PWD et des paramètres de configuration à modifier dans le QubeVu Manager pour modifier les performances de l'unité.
Le manuel d'utilisation de l'iDimension PWD est fourni avec chaque unité.

Manuel de configuration de l'iDimension PWD

Le manuel de configuration de l'iDimension PWD (Réf. 199543) offre une vue d'ensemble de la configuration de QubeVu Manager pour l'iDimension PWD.

Guide Manager de l'iDimension PWD

Le Guide Manager de l'iDimension PWD (Réf. 198680) fournit un aperçu détaillé des exigences d'installation, du fonctionnement de l'iDimension PWD et des paramètres de configuration à modifier dans le QubeVu Manager pour modifier les performances de l'unité.
Le Manuel Managers de l'iDimension PWD est fourni avec chaque unité.

Manuel technique du contrôleur et de l'indicateur 880 Série Performance™

Le Manuel technique du contrôleur et de l'indicateur 880 Série Performance (Réf. 158387) offre une vue d'ensemble détaillée des procédures d'installation, de configuration et d'utilisation de l'indicateur 880.

Manuel technique de l'indicateur programmable à écran tactile couleur 1280 Enterprise™ Series

Le Manuel technique de l'indicateur1280 programmable à écran tactile couleur Enterprise Series (Réf. 167659) offre une vue d'ensemble détaillée des procédures d'installation, de configuration et d'utilisation de l'indicateur 1280.

Manuel d'installation de la balance SUMMIT® 3000

Le Manuel d'installation de la balance SUMMIT 3000 (Réf. 76012) offre une vue d'ensemble de la procédure d'installation de la balance SUMMIT 3000.

1.2 Informations concernant la réglementation

Ce produit est un produit laser de classe 1 selon CEI 60825-1:2007 Éd. 2.0 et est conforme à 21 CFR 1040.1 conformément au document « Laser Notice No. 50 ». Une source laser avec un élément optique de diffraction est intégrée dans le produit, ce qui donne une puissance de sortie maximale de 1,1 mW à la fenêtre avec une longueur d'onde maximale de 825 nm.

1.3 Conformité FCC

États-Unis

Cet équipement a été testé et déclaré conforme aux limites prescrites pour les dispositifs numériques de Classe A, selon la section 15 des réglementations de la FCC. Ces limites sont conçues pour assurer une protection raisonnable contre les interférences nuisibles lorsque l'équipement est utilisé dans un environnement commercial. Cet équipement génère, utilise et peut émettre un rayonnement de fréquence radio qui, en cas d'installation et d'utilisation non conformes au manuel d'instructions, peut générer des interférences nuisibles aux communications radio. L'utilisation de cet équipement dans une zone résidentielle est susceptible de provoquer des interférences nuisibles, auquel cas l'utilisateur sera tenu de corriger les interférences à ses frais.

© Rice Lake Weighing Systems ● Tous droits réservés

Canada

Cet appareil numérique ne dépasse pas les limites de Classe A concernant les émissions de bruits radioélectriques d'appareils numériques prescrites dans le Règlement sur les Interférences radio du Département canadien des communications.

Le présent appareil numérique n'émet pas de bruits radioélectriques dépassant les limites applicables aux appareils numériques de la Classe A prescrites dans le Règlement sur le brouillage radioélectrique édicté par le ministère des Communications du Canada.

1.4 Sécurité

Définitions de sécurité :

DANGER : Indique une situation extrêmement dangereuse qui, si elle n'est pas évitée, peut être à l'origine de blessures graves, voire mortelles. Comprend les risques existants lorsque les protections sont retirées.

AVERTISSEMENT : Indique une situation potentiellement dangereuse qui, si elle n'est pas évitée, peut être à l'origine de blessures graves, voire mortelles. Comprend les risques existants lorsque les protections sont retirées.

ATTENTION : Indique une situation potentiellement dangereuse qui, si elle n'est pas évitée, peut être à l'origine de blessures légères ou modérées.

IMPORTANT : Indique des informations sur les procédures qui, si elles ne sont pas observées, peuvent entraîner l'endommagement de l'équipement, des données ou la perte de ces dernières.

Sécurité générale

Ne pas utiliser ou travailler sur cet équipement sans avoir lu ce manuel et avoir compris toutes les instructions. Le non-respect des instructions ou des avertissements peut entraîner des blessures, voire la mort. Pour obtenir des manuels de remplacement, contactez un revendeur Rice Lake Weighing Systems.

AVERTISSEMENT

Le non-respect des instructions ou des avertissements peut entraîner des blessures, voire la mort.

Risque de choc électrique !
Avant d'ouvrir le boîtier, assurez-vous que le dispositif est déconnecté de la prise de courant secteur.
N'enlevez pas ou ne masquez pas l'autocollant haute tension (Réf. 16861).
Il n'y a pas de pièces réparables par l'utilisateur. Adressez-vous à du personnel d'entretien qualifié pour les réparations.
Le dispositif ne dispose pas d'interrupteur d'alimentation. Pour couper complètement l'alimentation du dispositif, débranchez la source d'alimentation de la prise secteur.
Pour les équipements enfichables, la prise de courant doit être installée à proximité de l'équipement et doit être facilement accessible.
Débranchez toujours de l'alimentation secteur avant toute intervention sur le dispositif.
Pour un redémarrage, utilisez le cordon d'alimentation relié à une prise de courant.
Ne laissez pas de jeunes enfants (mineurs) ou des personnes inexpérimentées utiliser cet appareil.
Ne placez pas vos doigts dans les fentes ou aux éventuels points de pincement.
N'utilisez pas ce produit en cas de fissuration de l'un des composants.
Ne modifiez pas, n'altérez pas et ne démontez pas l'appareil.
Ne retirez pas et ne masquez pas les étiquettes d'avertissement.
N'utilisez pas le dispositif près de l'eau, évitez tout contact avec une humidité excessive.
Gardez le dispositif au sec.
Conservez l'emballage. Pour transporter le dispositif, il faut toujours le démonter et l'emballer dans son emballage d'origine.
Utilisez le dispositif à une température ambiante de 5–40 ºC (41–104 ºF).
Ne modifiez ni ne tentez jamais de réparer l'unité. Les réparations ne doivent être effectuées que par Rice Lake Weighing Systems exclusivement.
Manipulez les câbles et les connecteurs de câble avec précaution. N'utilisez jamais de cordons d'alimentation, de fiches ou de prises électriques desserrés ou endommagés. Ne touchez jamais le cordon d'alimentation avec les mains mouillées.
Assurez-vous que la plaque de base, le support vertical et l'unité de tête sont tous solidement fixés avant de tenter de déplacer le dispositif.
Assurez-vous que les deux sections du support vertical et de la plaque de base sont soutenues.
Procédez au montage sur une surface plane.
Respectez les réglementations OSHA pour l'installation et l'utilisation de l'équipement.

1.5 Dimensions

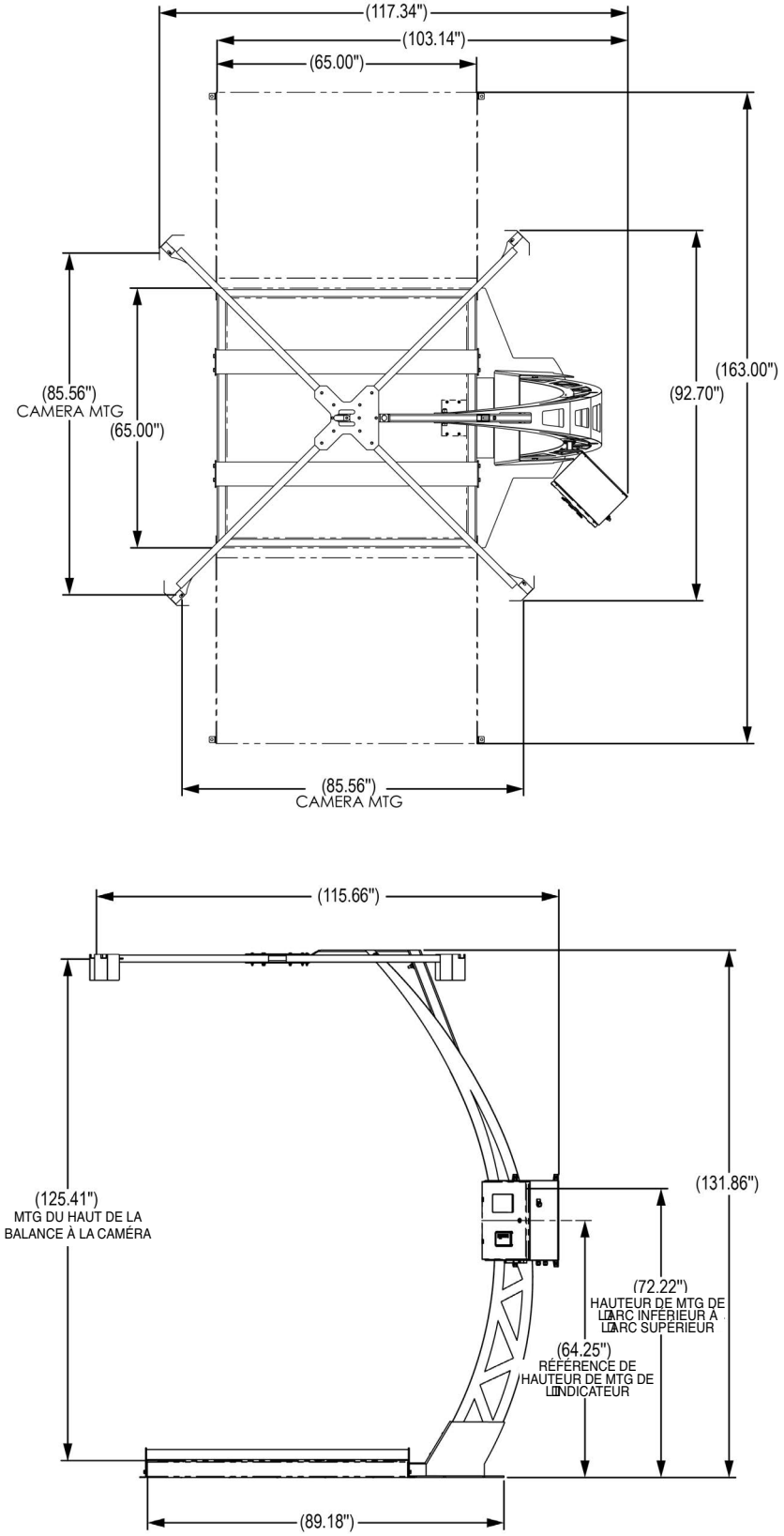

Figure 1-1. Dimensions de l'iDimension PWD

© Rice Lake Weighing Systems ● Tous droits réservés

2.0 Pièces de rechange

Cette section offre une vue d'ensemble des pièces de rechange pour l'iDimension PWD.

2.1 iDimension PWD

Immédiatement après le déballage du système iDimension PWD, effectuez un contrôle visuel de l'unité afin vérifier la présence et l'intégrité de tous les composants. En cas d'endommagement de pièces pendant l'expédition, notifiez-en immédiatement Rice Lake Weighing Systems et le transporteur.

L'iDimension PWD est conditionné avec les pièces suivantes (Tableau 2-1, page 9) :

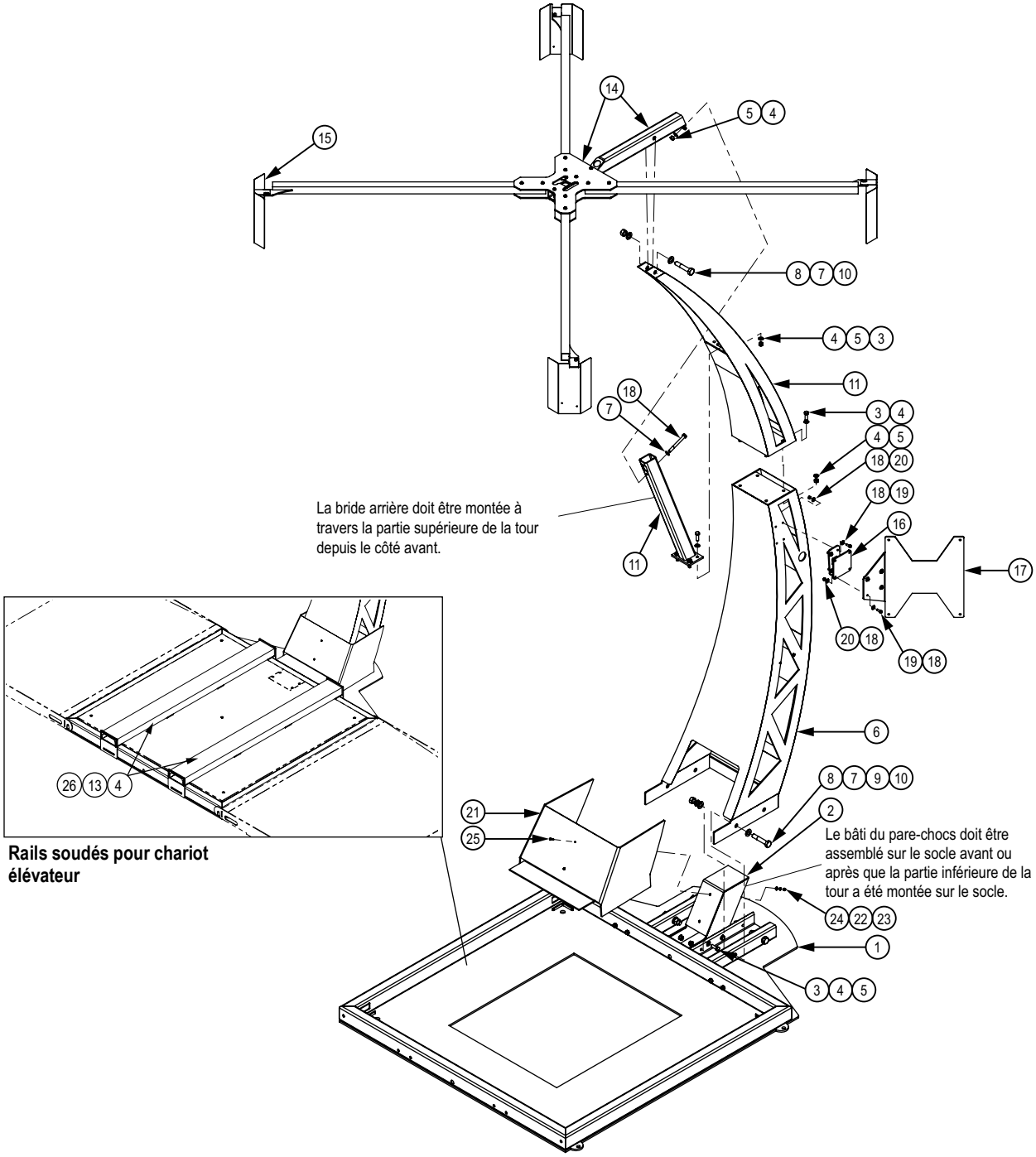

Figure 2-1. Pièces pour iDimension PWD

N° d'élément	Réf.	Description	Qté
1	199583	Socle soudé de la balance	1
2	199618	Pare-chocs	1
3	15059	Vis, tête 1/2-13NC x 1 1/2 Hex	12
4	15173	Rondelle plate, simple 1/2 Type B Série N acier zingué	34
5	14672	Écrou, Hex 1/2-13NC acier clair zingué	13
6	199589	Montage de la partie inférieure de la tour	1
7	15179	Rondelle plate, simple 3/4 Type A Série N acier zingué	10
8	15099	Vis, tête 3/4-10NC x 3 3/4 Hex	
9	15181	Rondelle de blocage fendue 3/4 en acier zingué	4
3	15059	Boulon, 3/4-10NC x 3 3/4	4
10	159939	Écrou, Hex 3/4-10NC acier clair zingué grade 5	5
11	199596	Montage de la partie supérieure de la tour	1
12	199602	Montage du collier arrière	1
13	68342	Vis, tête 1/2-13NC x 4-1/2 Acier zingué	1
14	199617	Structure en croix	1
15	199619	Protection de capteur	4
16	199582	Montage du boîtier de l'armoire	1
17	199612	Plaque de montage de l'armoire, X Design	1
18	21939	Rondelle plate, simple 5/16 po Type A Série N acier zingué	16
19	14998	Vis, tête 5/16-18NC x 1 tête hex.	8
20	14647	Écrou, Hex 5/16-18NC acier zingué	8
21	199692	Capot du pare-chocs	1
22	15145	Rondelle plate, simple 1/4 po Type A Série N acier zingué	2
23	15147	Rondelle de blocage fendue 1/4 en acier zingué	2
24	14641	Écrou, Hex 1/4-20NC acier clair zingué	2
25	14969	Vis, tête 1/4-20NC x 1 hex.	2
26	199639	Support élévateur	2

Tableau 2-1. Liste des pièces de l'iDimension PWD (Réf. 199318)

© Rice Lake Weighing Systems ● Tous droits réservés

2.1.1 Kits disponibles

Kit d'étalonnage

Voir le Manuel de configuration de l'iDimension PWD (Réf. 199543) pour les instructions d'étalonnage.

Réf.	Description	Qté
187091	Objet d'étalonnage 7 x 8 carrés	1

Tableau 2-2. Liste des pièces du kit d'étalonnage (Réf. 189498)

Kit du capteur IFM distant

Voir Figure 3-10, page 18 pour les instructions d'installation.

Réf.	Description	Qté
186370	Puits thermique	1
187199	Support de montage	4
194731	Vis, M5 x 0,8 x 80	2
195405	Capteur IFM distant L1	1
195406	Capteur IFM distant L2	1
195407	Capteur IFM distant L3	1
195408	Capteur IFM distant L4	1

Tableau 2-3. Liste des pièces du kit du capteur IFM distant (Réf. 200164)

Kit de rampe pour transpalettes manuels en option

Voir Section 3.2.1, page 28 pour les instructions d'installation.

Réf.	Description	Qté
14752	Boulon, 1/2-13 NC x 1 1/4 HEX	2
199623	Rampe pour transpalettes manuels	1

Tableau 2-4. Liste des pièces du kit de rampe pour transpalettes manuels en option (Réf. 199665)

Kit de caméra IP en option

Voir Section 3.2.2, page 31 pour les instructions d'installation.

Réf.	Description	Qté
14635	Contre-écrou hex., 1/4-20 NC	2
14916	Vis, tête 6-32 NC x 1 Hex	2
15145	Rondelle plate, 1/4 Type A	2
15631	Collier de serrage plastique, 3" Nylon	2
15650	Support, Collier de serrage 3/4" Nylon	2
188334	Caméra IP	1
200178	Câble, Ethernet 20' (6 m)	1
200829	Support de caméra	1
200830	Plaque pour caméra	1
58248	Contre-écrou hex., 6-32 NC Nylon	2
79989	Collier de serrage, nylon noir	3

Tableau 2-5. Liste des pièces de caméra IP en option (Réf. 189498)

Kit du capteur IFM distant en option

Voir Section 3.2.3, page 32 pour les instructions d'installation.

Réf.	Description	Qté
186371	Tige de support	1
187199	Support de montage	1
188190	Câble, connecteurs droits Patch M12 4 pôles mâle/RJ 45 câble Ethernet croisé	1
188191	Corset, Connecteur droit Micro DC 5 pôles	1
195409	Capteur IFM distant	1

Tableau 2-6. Liste des pièces du kit de capteur IFM distant en option (Réf. 199666)

2.1.2 Contrôleur et Indicateur 880 Série Performance

Pour des informations sur l'indicateur 880 pour installation à panneau (Réf. 177976), voir le manuel technique du contrôleur et de l'indicateur 880 Série Performance (Réf. 158387).

Kit de scellement 880

Pour les instructions d'installation, reportez-vous au manuel technique du contrôleur et de l'indicateur 880 Série Performance (Réf. 158387).

Réf.	Description	Qté
153660	Kit, Scellement métrologique	1

Tableau 2-7. Kit de scellement 880

2.1.3 Indicateur programmable à écran tactile couleur 1280 Enterprise Series

Pour plus d'informations sur le scellement de l'indicateur 1280 pour installation à panneau, voir le Manuel technique de l'indicateur 1280 programmable à écran tactile couleur Enterprise Series (Réf. 167659).

2.1.4 SUMMIT 3000

Pour plus d'informations, voir le Manuel d'installation de la balance SUMMIT 3000 (Réf. 76012).

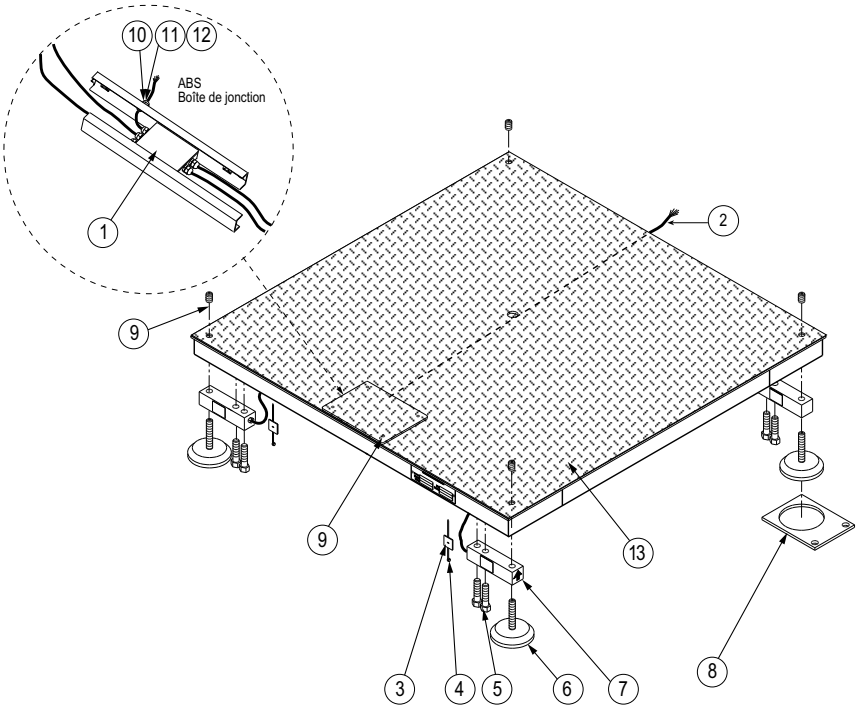

Figure 2-2. Pièces pour la balance SUMMIT 3000

Pièces pour la balance SUMMIT 3000

N° d'élément	Réf.	Description	Qté
1	73428	Boîte de jonction, Plastique ABS - 4 canaux, coupure de signal	1
2	76015	Câble, 6 brins, de console à indicateur	1
3	15658	Supports de colliers de serrage plastique, 1 po carré	4
4	15631	Collier de serrage plastique, 3"	4
5	15071	Vis de capteur de charge	8
6	73801	Pied	4
7	189154	Capteur de charge, SEB RL32018 2500 lb 20" 3 mv/v	4
8	75819	Plaque de montage (Set de deux plaques)	4
9	14960	Vis pour couvercle de boîte de jonction	4
10	66454	Presse-étoupe (clipsable) (Modèles 3 x 3 et 4 x 4)	1
11	15628	Presse-étoupe, Noir 1/2" Modèles 4 x 4 et modèles 5 x 5	1
12	15630	Écrou, Presse-étoupe 1/2"	1
13	200268	Balance à plateforme WLDT, Plateforme en acier 5" x 5" x 2-3/16	1
–	82763	Kit matériel, Summit	1

Tableau 2-8. Liste des pièces pour la balance SUMMIT 3000 (Réf. 192274)

Kit matériel pour balance SUMMIT

Réf.	Description	Qté
15071	Vis, tête 1/2 – 20NF x 1,939	8
15631	Collier de serrage plastique, 3" Nylon	4
15658	Support, Collier de serrage plastique 1"	4
53640	Câble, Montage, Mini Conx M	1
66454	Presse-étoupe, clipsable droit	1
69602	Bande adhésive, marqueur de fil N° 1	2
69603	Bande adhésive, marqueur de fil N° 2	2
69604	Bande adhésive, marqueur de fil N° 3	2
69605	Bande adhésive, marqueur de fil N° 4	4
73801	Pied, balance au sol Rigide	1

Tableau 2-9. Liste des pièces du conditionnement pour balance SUMMIT (Réf. 82763)

© Rice Lake Weighing Systems ● Tous droits réservés

3.0 Assemblage

Cette section offre une vue d'ensemble de la procédure de montage de l'iDimension PWD.

IMPORTANT : Avant l'assemblage de l'iDimension PWD, consultez les manuels de l'indicateur et de la balance dans la Section 1.1 on page 5 pour les procédures d'installation et d'utilisation appropriées.

3.1 Assemblage de l'unité

Pour assembler l'iDimension Plus, suivez la procédure ci-dessous :

3.1.1 Socle de la balance

1. Retirez le socle de la balance du carton en utilisant les supports de levage.
2. Placez le socle de la balance sur une surface plane.
3. Désinstallez le matériel sécurisant les supports de levage.
4. Retirez les supports de levage du socle de la balance.

REMARQUE : Mettez de côté les supports et le matériel de levage en vue d'une utilisation ultérieure.

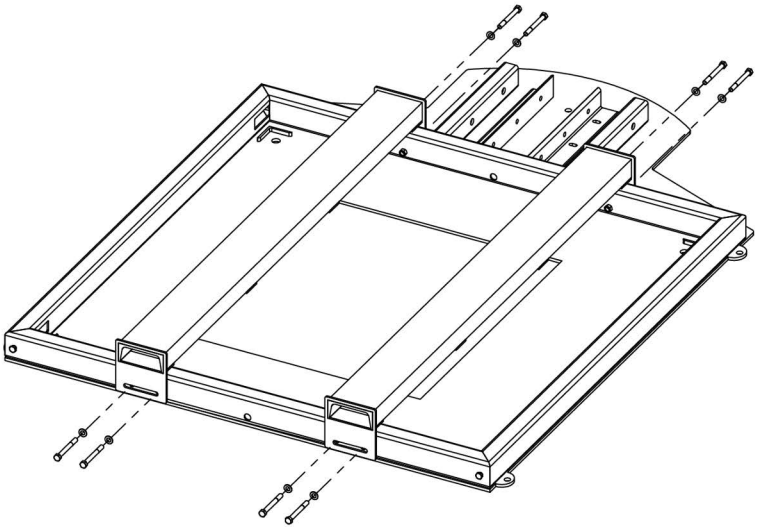

Figure 3-1. Retrait des supports de levage

5. Glissez quatre patins en néoprène sous chaque pied et un patin en néoprène sous l'arrière du socle de la balance.

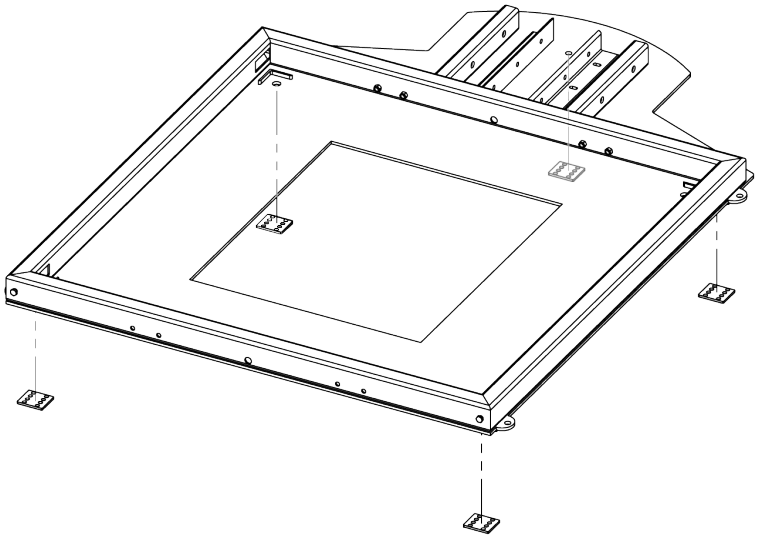

Figure 3-2. Installation des patins en néoprène

6. Ancrez le socle de la balance en utilisant les points de montage comme guides.

7. Percez des avant-trous dans le sol pour des boulons d'ancrage appropriés.
8. Fixez le socle de la balance au sol à l'aide de boulons d'ancrage de 1/2" (non inclus).

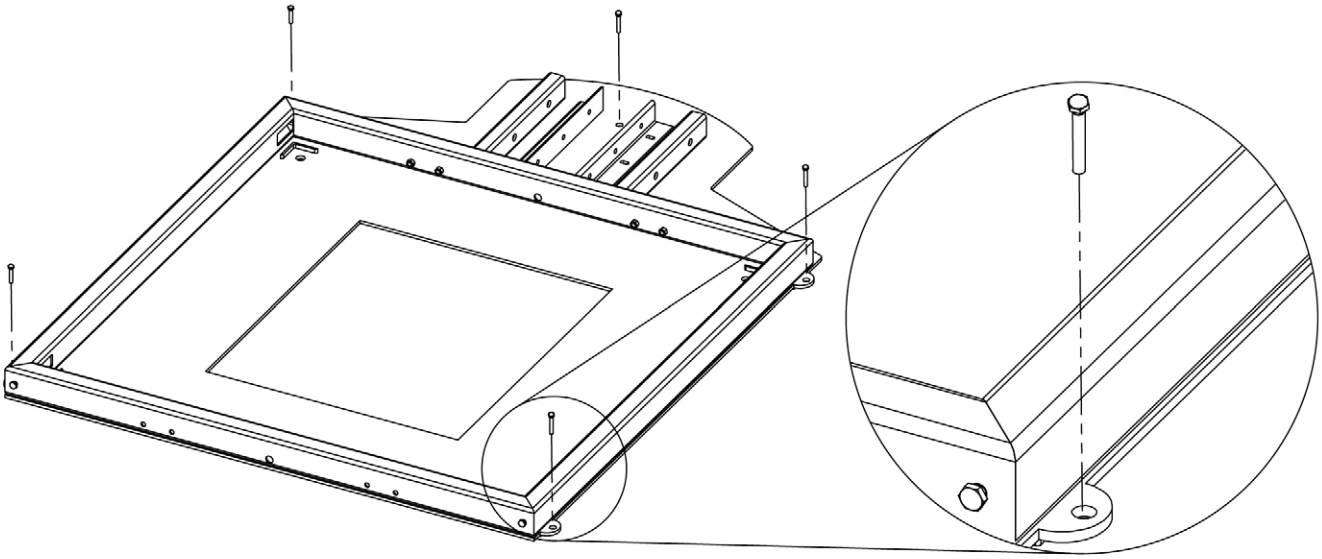

Figure 3-3. Emplacements des boulons d'ancrage

3.1.2 Pare-chocs

Fixez le pare-chocs de la balance sur les rails du cadre du socle de la balance.

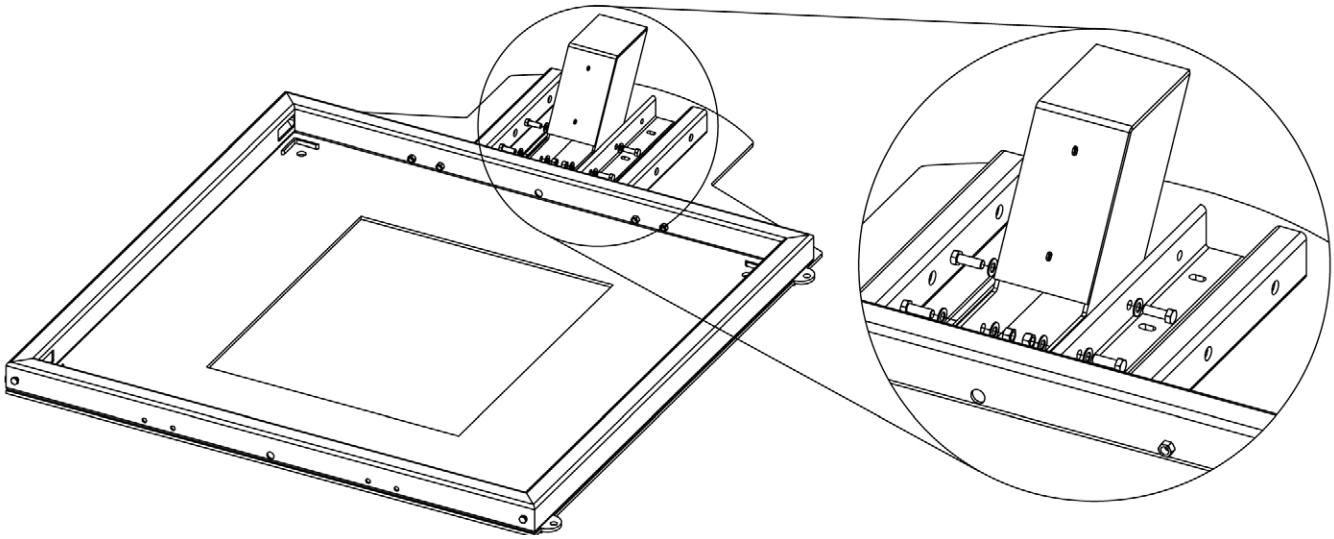

Figure 3-4. Montage du pare-chocs

REMARQUE : Si le pare-chocs de la balance est déjà installé, reportez-vous à la Section 3.1.3 page 14.

© Rice Lake Weighing Systems ● Tous droits réservés

3.1.3 Montage de la tour

1. Fixez la partie inférieure de la tour sur le socle de la balance.
2. Répétez l'installation du matériel pour les deux côtés du montage.

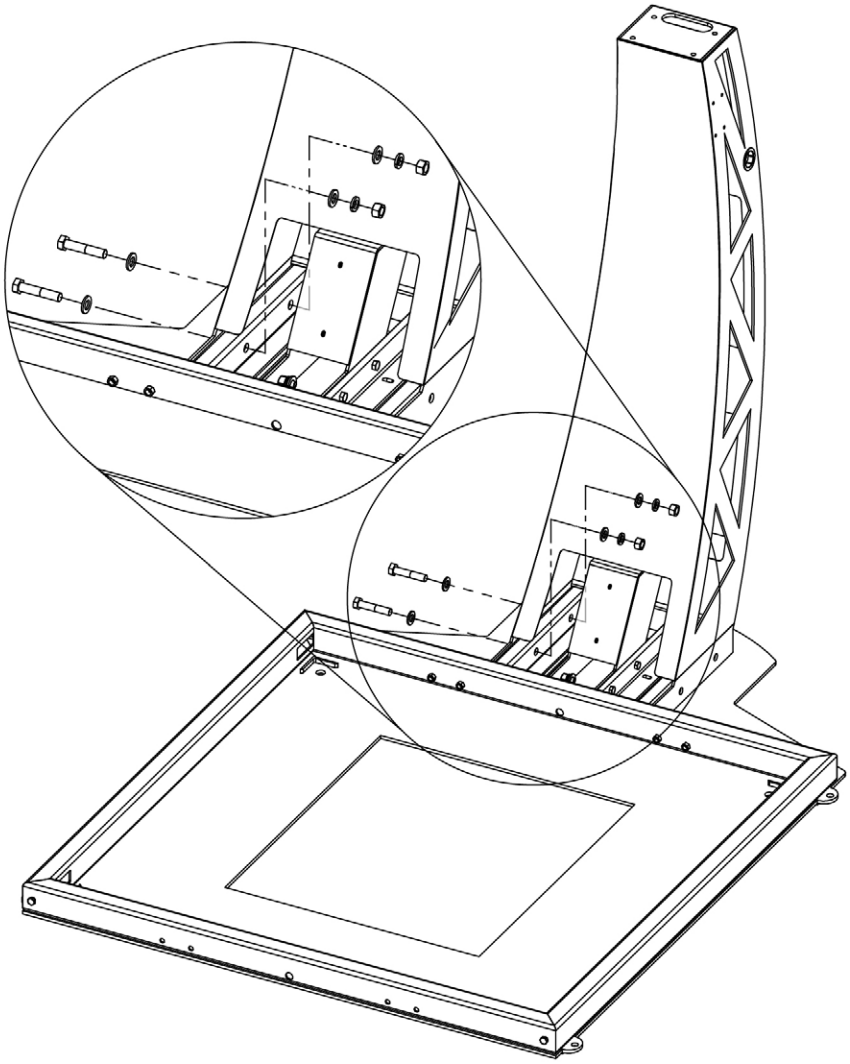

Figure 3-5. Montage de la partie inférieure de la tour

3. Fixez la bride arrière sur la partie supérieure de la tour.

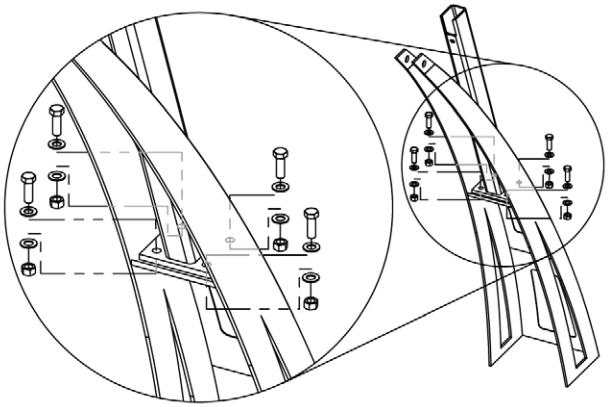

Certaines parties du montage ne sont pas visibles

Figure 3-6. Bride arrière

4. Fixez la partie supérieure de la tour sur la partie inférieure de la tour.

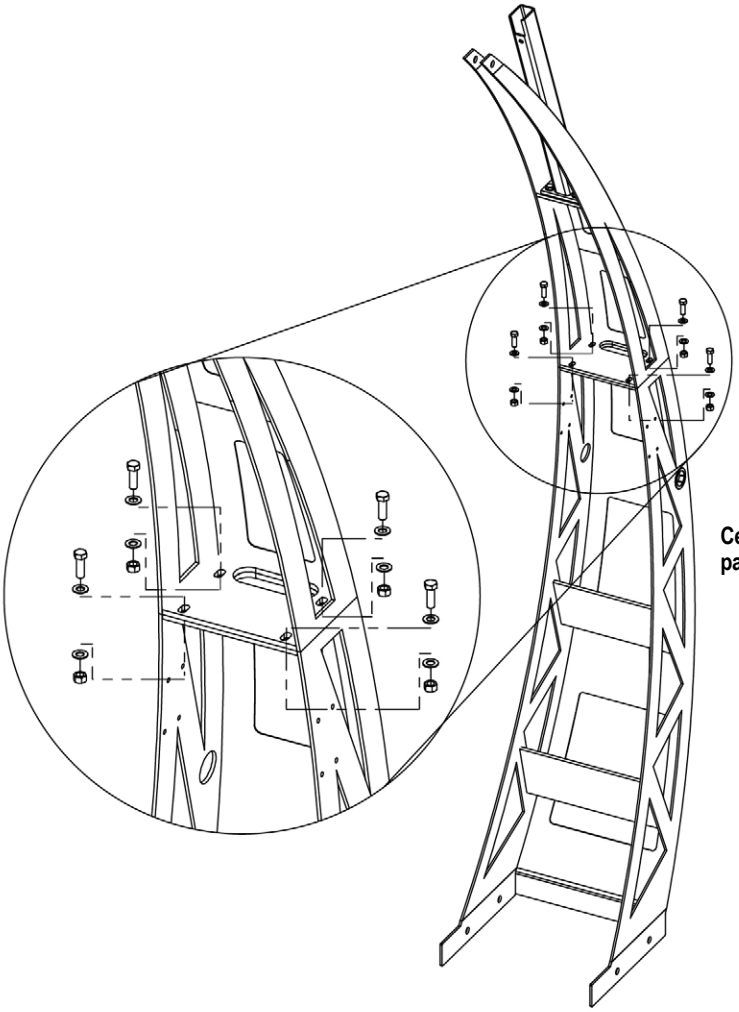

Certaines parties du montage ne sont pas visibles

Figure 3-7. Montage de la tour

© **Rice Lake Weighing Systems** ● Tous droits réservés

3.1.4 Structure en croix

1. Étendez les bras de la structure en croix en position.

REMARQUE : Les bras de la structure en croix peuvent être étendus en position après le montage sur la bride arrière (Figure 3-6, page 15).

2. Fixer les bras de la structure en croix une fois qu'ils sont étendus et en place.
3. Levez la structure en croix jusqu'à la partie supérieure de la tour.
4. Fixez la structure en croix à la bride arrière de la partie supérieure de la tour.

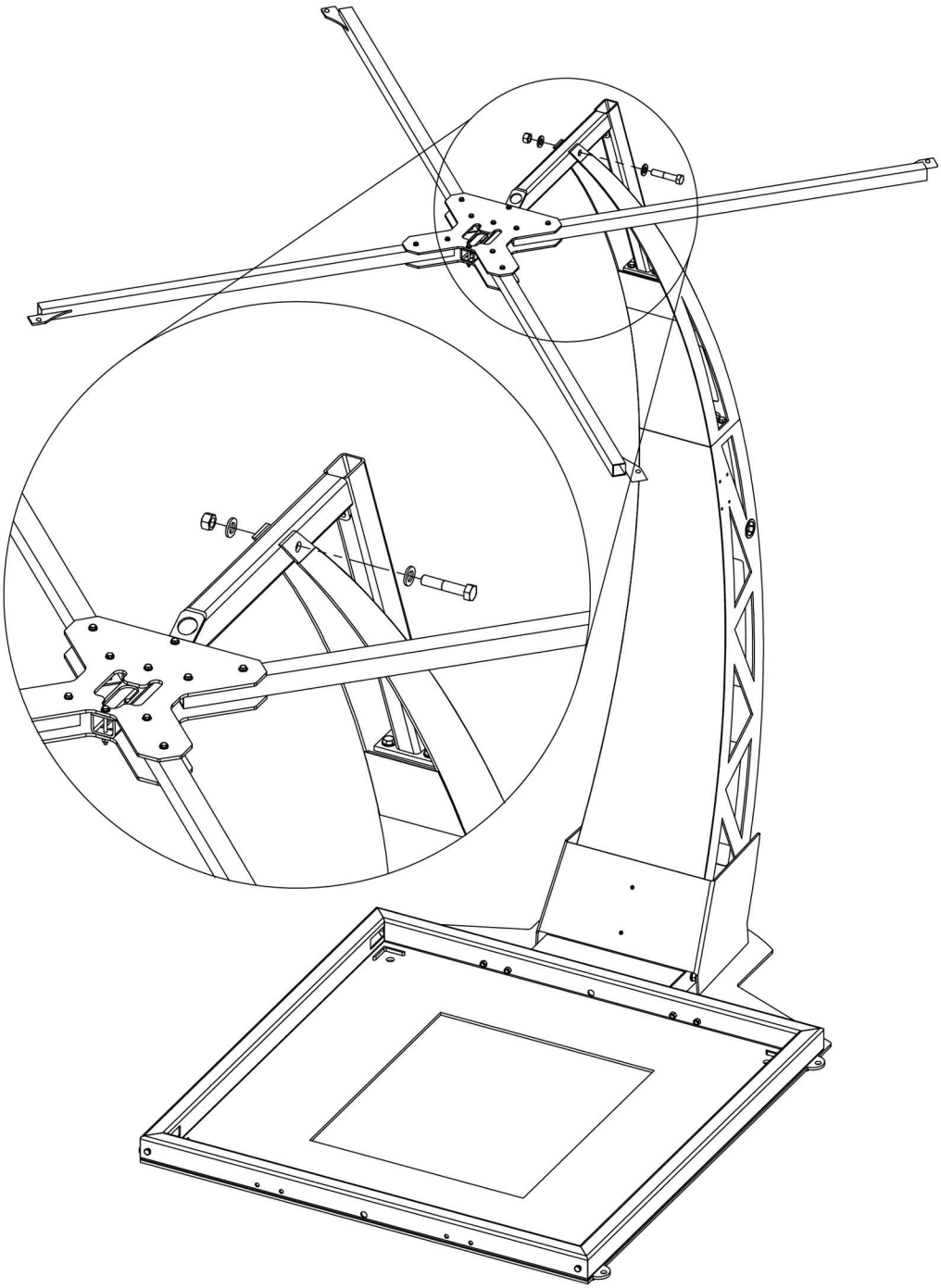

Figure 3-8. Fixation de la structure en croix à la tour

5. Fixez le boulon de calage à la bride arrière et au support de la structure en croix. Le boulon est acheminé à travers la bride arrière jusqu'à la bride avant.

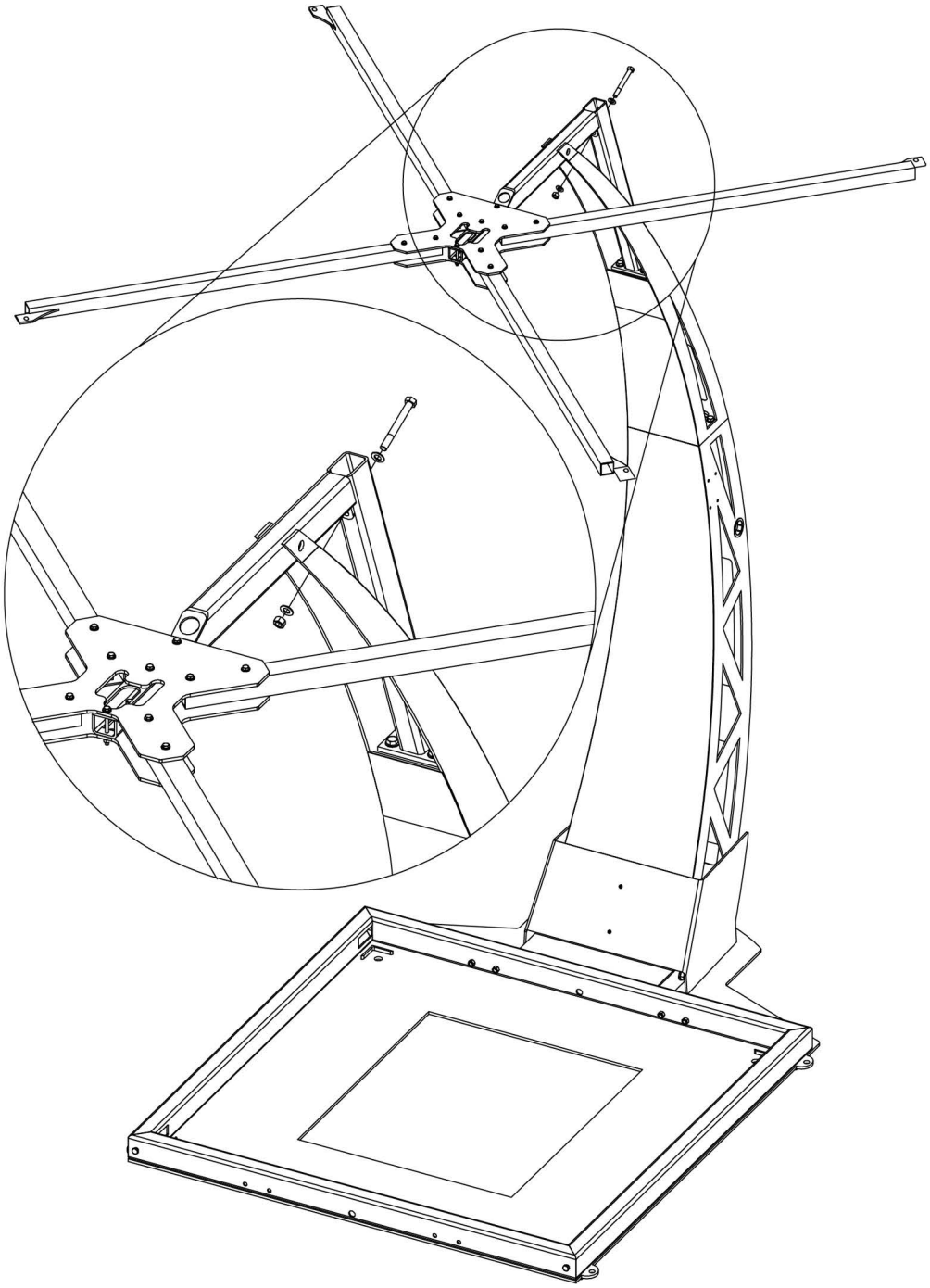

Figure 3-9. Boulon de calage de la structure en croix

6. Insérez les câbles de la structure en croix à travers la bride arrière de la partie supérieure de la tour.
7. Fixez le support de montage de capteur au capteur en suivant les instructions concernant le capteur IFM distant fournies avec l'unité.
8. Placez les deux moitiés du support de tige dans le support de montage.

© Rice Lake Weighing Systems ● Tous droits réservés

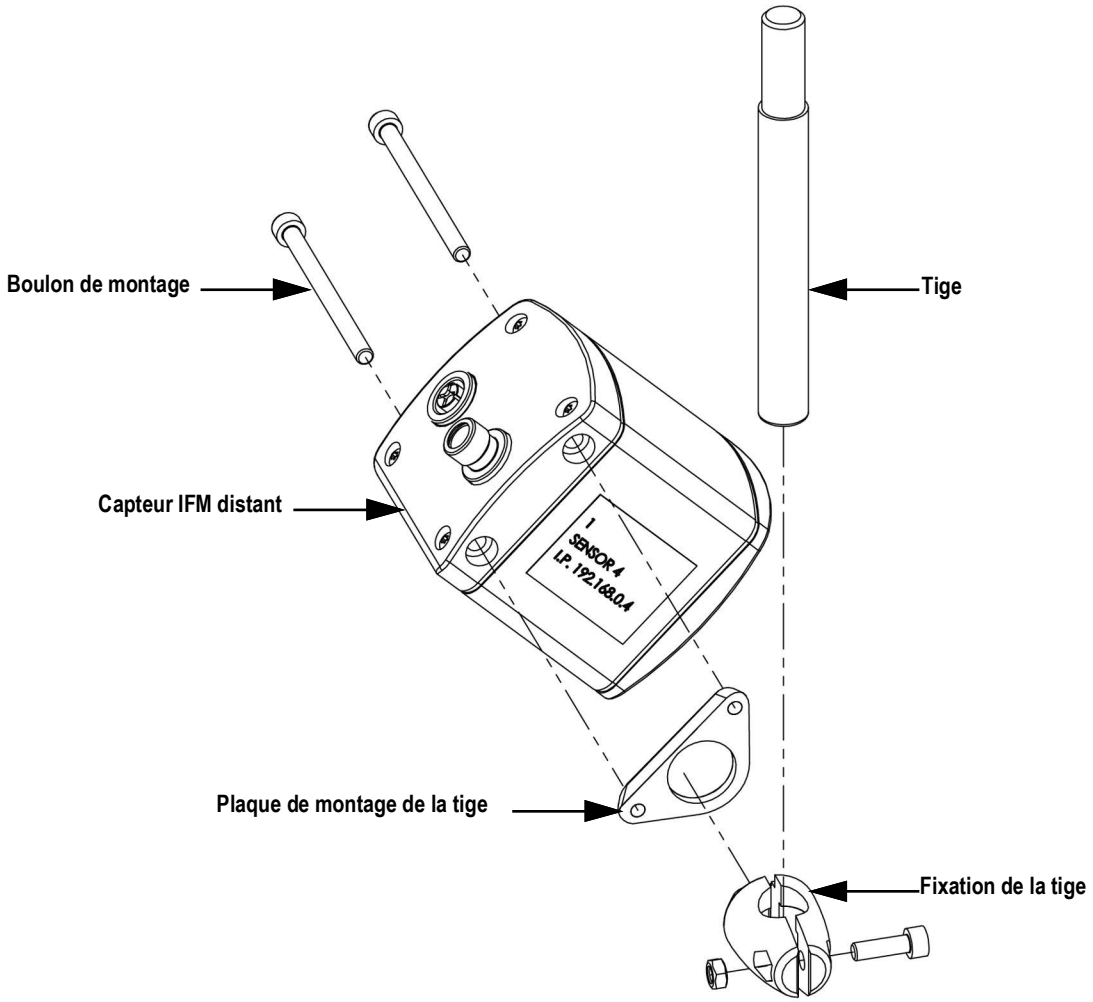

Figure 3-10. Montage du capteur IFM distant

9. Fixez la tige de l'ensemble du capteur IFM distant à la plaque de protection à travers les plaques rainurées situées à la fois sur le support de protection et à l'extrémité de chaque bras de la structure en croix.

REMARQUE : La protection du capteur est maintenue en place par l'ensemble du capteur IFM distant.

Orientez le capteur vers le bas, le connecteur d'alimentation pointant vers l'ensemble.

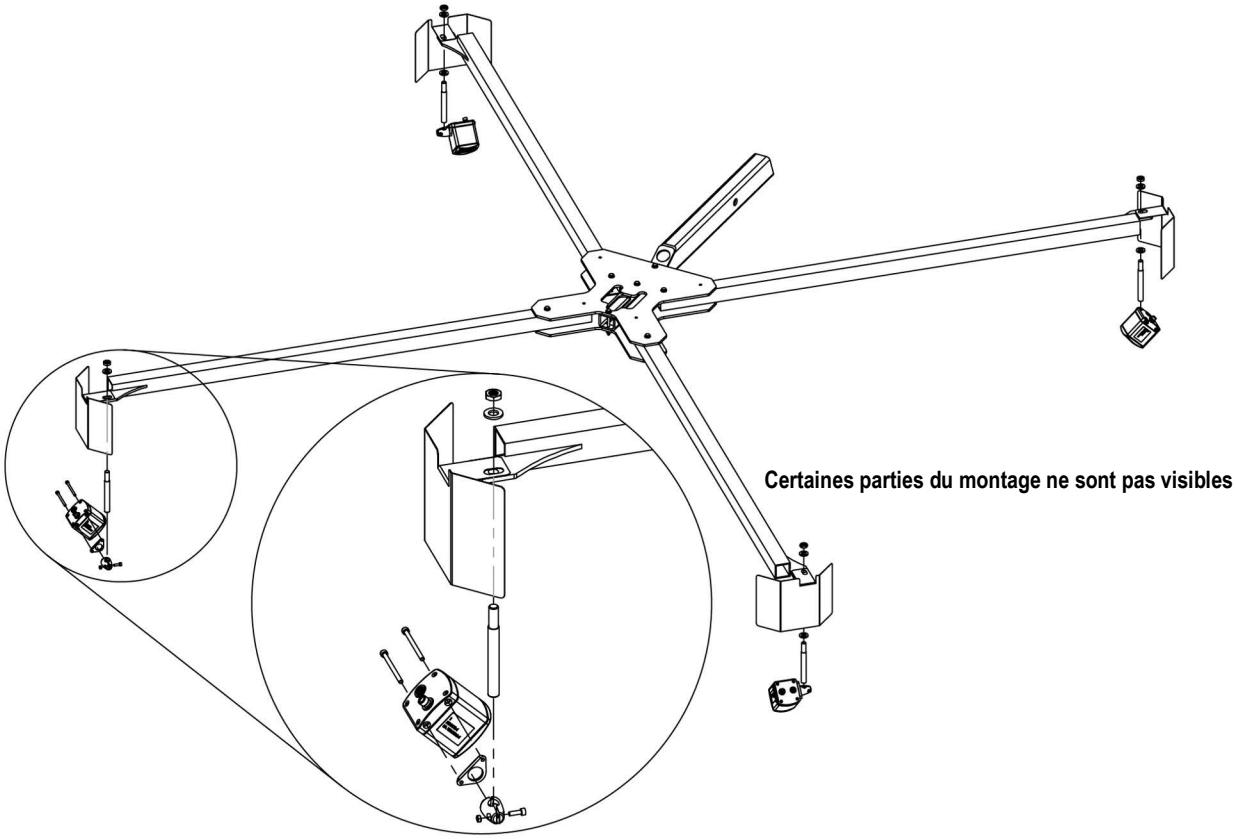

Figure 3-11. Fixation des capteurs IFM distants

10. Répétez les étapes précédentes pour chaque capteur.
11. Branchez les câbles d'alimentation et Ethernet à chaque capteur.

© Rice Lake Weighing Systems ● Tous droits réservés

3.1.5 Installation du support de fixation de l'armoire

Pour monter l'armoire, procédez de la manière suivante :

1. Fixez le support de montage à la partie inférieure de la tour.

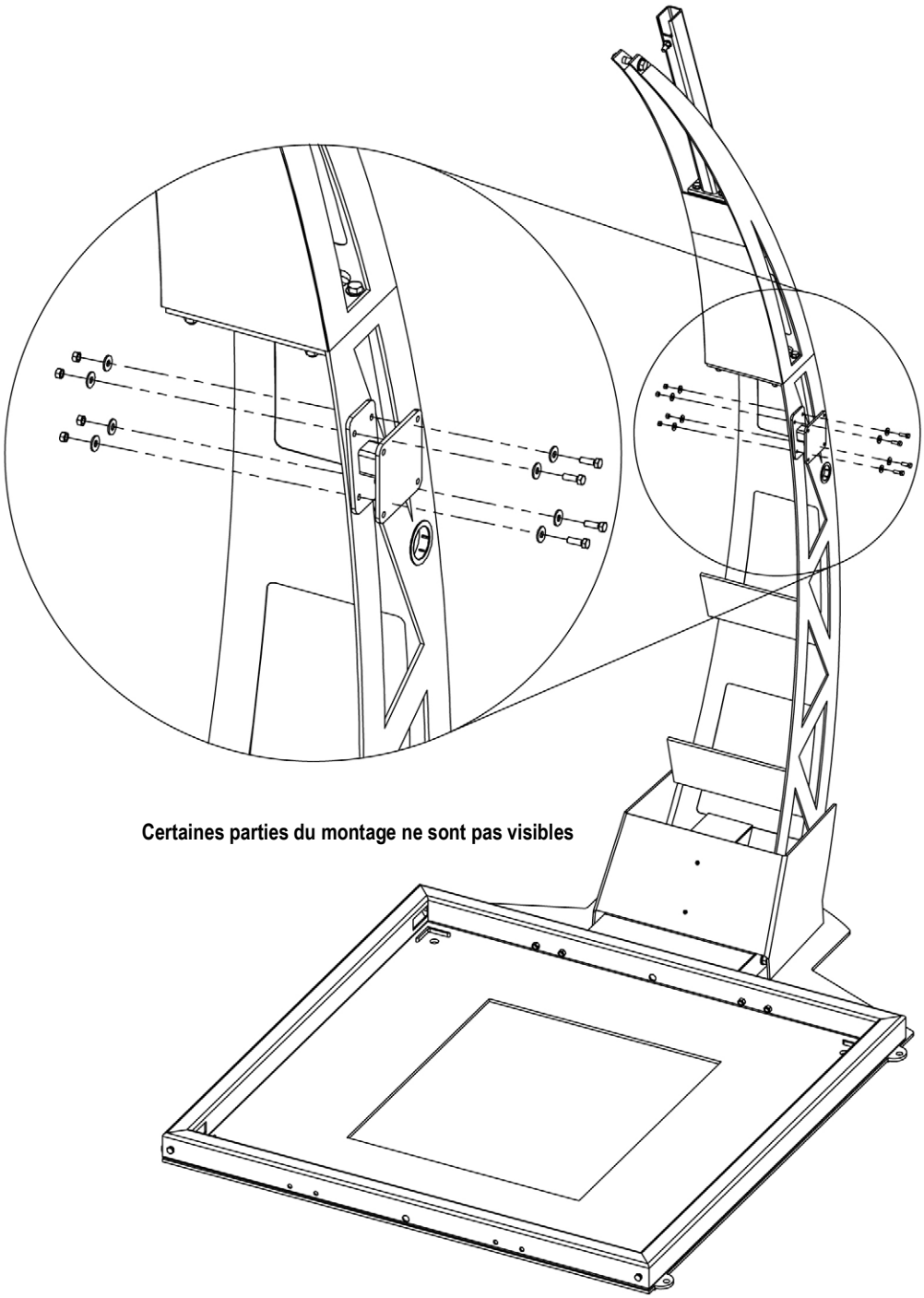

Figure 3-12. Support de montage de l'armoire

REMARQUE : Le support de l'armoire peut être installé d'un côté ou de l'autre de la partie inférieure de la tour. Si le support de l'armoire est installé sur le côté opposé de l'assemblage représenté sur la Figure 3-12, il faut tourner le support de l'armoire de 180º.

2. Fixez le support de l'armoire au support de montage.

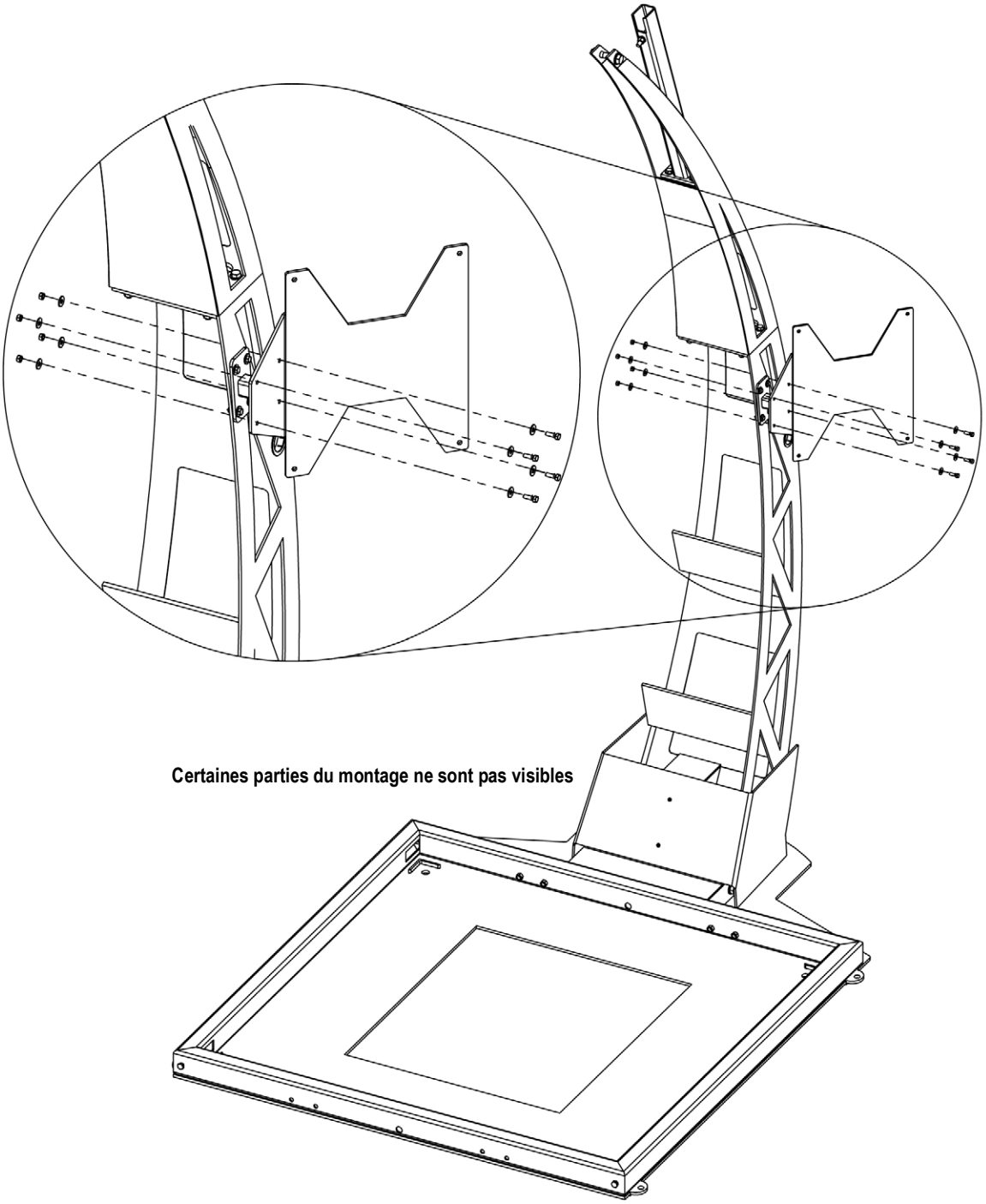

Figure 3-13. Support de l'armoire

© Rice Lake Weighing Systems ● Tous droits réservés

3. Fixez l'armoire au support de montage.

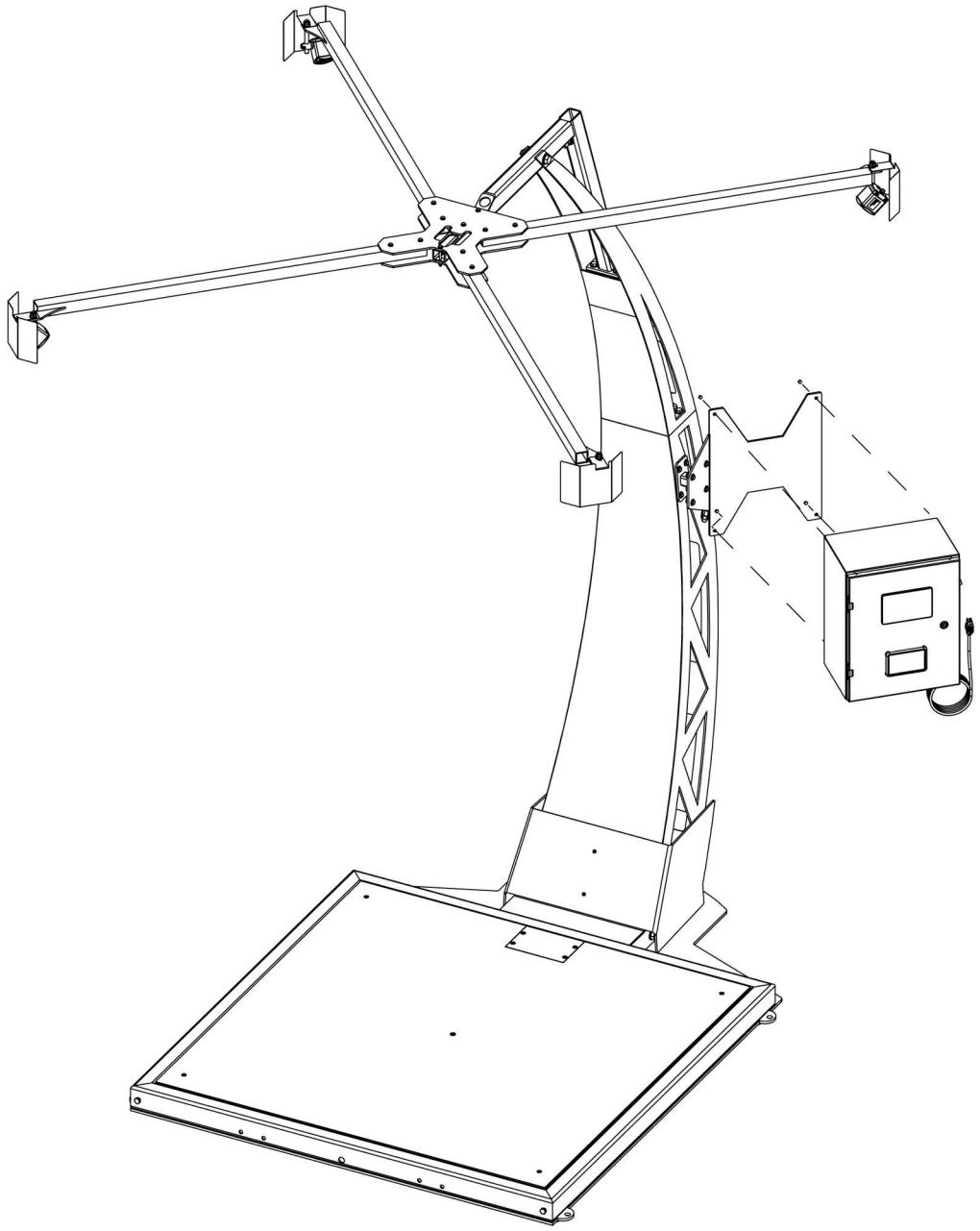

Figure 3-14. Installation de l'armoire

REMARQUE : L'installation de l'armoire peut nécessiter deux personnes. Une personne doit soulever l'armoire jusqu'au support de montage de l'armoire tandis que l'autre personne doit fixer l'armoire au support de montage de l'armoire.

3.1.6 Balance SUMMIT 3000

1. Fixez le boulon à œil 1/2-20NF (non fourni) à la balance SUMMIT 3000.
2. Fixez une extrémité du système de levage à simple chaîne (non fourni) au boulon à œil 1/2-20NF et l'autre extrémité à une barre de levage (non fournie).

IMPORTANT : Levez la balance SUMMIT 3000 avec une barre de levage appropriée. La force de levage doit être verticale pour éviter de plier le boulon à œil 1/2-20NF.

AVERTISSEMENT : Le boulon à œil 1/2-20NF doit être inséré sur le haut de la balance SUMMIT 3000. Le levage doit toujours être effectué avec la plaque supérieure tournée vers le haut et les boulons à œil solidement fixés à travers les écrous soudés au bas de la plaque supérieure. Un levage depuis le bas de la plaque pourrait provoquer une désolidarisation des écrous et la chute de la balance SUMMIT 3000.

3. Retirez la balance SUMMIT 3000 du carton.

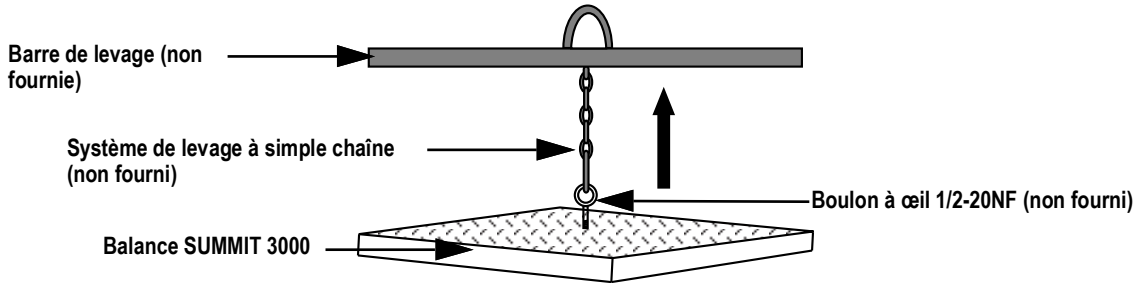

Figure 3-15. Levage de la balance SUMMIT 3000

4. Vissez chaque pied dans chaque capteur de charge et tournez jusqu'à ce que chaque pied touche soit le capteur de charge, soit le dessous de la plateforme.
5. Desserrez chaque pied avec trois tours complets.
6. Desserrez chaque écrou de blocage situé sur le dessus de chaque pied pour permettre la mise à niveau de la balance SUMMIT 3000 (Étape 13, page 24).
7. Abaissez la balance SUMMIT 3000 dans le socle de la balance tout en tirant le câble de 6 m (20 pieds) à 6 fils à travers l'orifice prévu dans le socle de la balance.

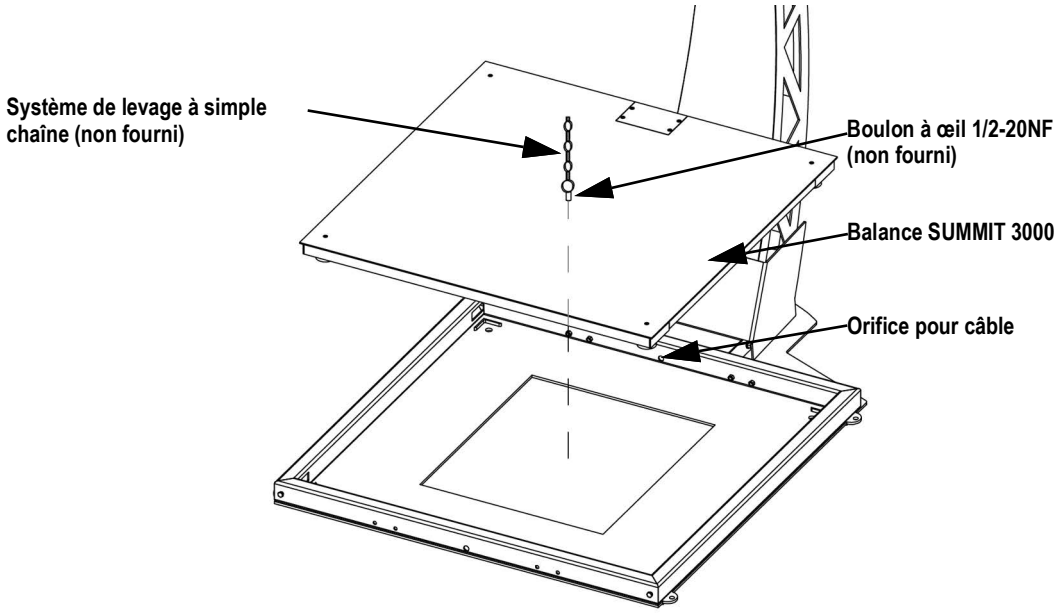

Figure 3-16. Abaissez la balance SUMMIT 3000

8. Veillez à ce que la balance SUMMIT 3000 soit centrée à l'intérieur du socle de la balance.

IMPORTANT : Veillez à ce que la balance SUMMIT 3000 ne touche pas le socle de la balance. Il faut laisser un espace entre la balance SUMMIT 3000 et le socle de la balance. Cet espace évite les frottements, ce qui pourrait fausser les mesures.

© Rice Lake Weighing Systems ● Tous droits réservés

9. Retirez le système de levage à simple chaîne du boulon à œil 1/2-20NF.
10. Retirez le boulon à œil 1/2-20NF de la balance SUMMIT 3000.
11. Placer un niveau à bulle sur le dessus de la balance SUMMIT 3000 et vérifiez le niveau.
12. Insérez un tournevis plat dans le trou d'accès à l'angle de la balance.

REMARQUE : Si les écrous de blocage de chaque pied ne sont pas desserrés avant d'installer la balance SUMMIT 3000 dans le socle de la balance, la mise à niveau de la balance SUMMIT 3000 n'est pas possible.

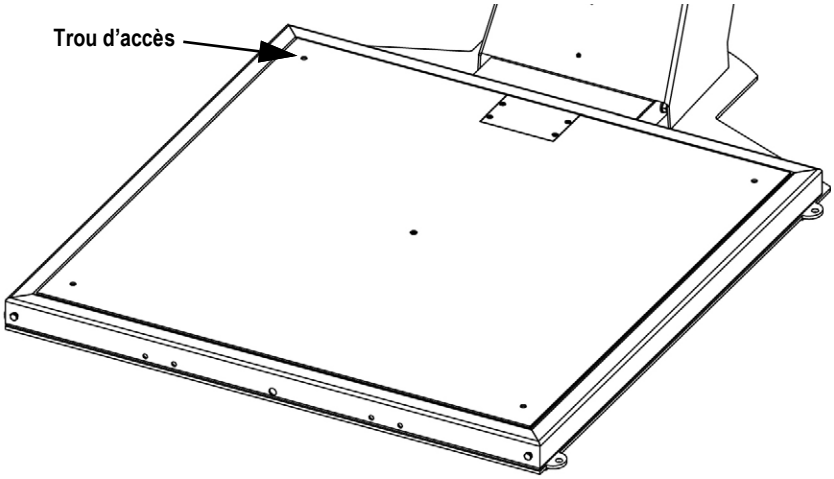

Figure 3-17. Trou d'accès pour le réglage des pieds de la balance SUMMIT 3000

13. Ajustez chaque pied de la balance SUMMIT 3000 jusqu'à ce que chaque pied entre en contact avec le socle de la balance et que la balance soit de niveau.

REMARQUE : Revérifiez la balance SUMMIT 3000 avec le niveau à bulle pour vous assurez que la balance est à 6,35 mm (1/4 pouce) du niveau.

3.1.7 Plaque de butée des roues du chariot élévateur

1. Retirez du carton la plaque de butée des roues du chariot élévateur.
2. Installez la plaque de butée des roues du chariot élévateur à 17,8 cm (7 pouces) de l'avant du socle de la balance.
3. Fixez au sol la plaque de butée des roues du chariot élévateur à l'aide de boulons d'ancrage de 1/2" (non inclus).

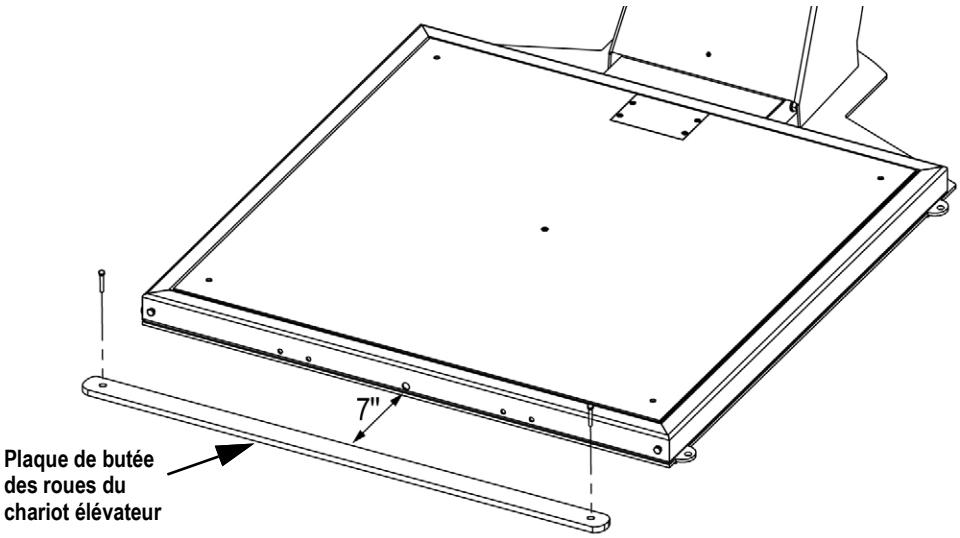

Figure 3-18. Plaque de butée des roues du chariot élévateur

3.1.8 Câblage de l'armoire

1. Glissez les câbles à travers l'orifice passe-câble à clipser situé du même côté de la partie inférieure de la tour où l'armoire est installée.
2. Retirez l'ensemble du bloc passe-câble Icotek.
3. Passez tous les câbles Ethernet par des presse-étoupes à trou unique.
4. Passez tous les câbles d'alimentation du capteur IFM distant et les câbles de la balance à travers un presse-étoupe à trous multiples.

REMARQUE : Faites un trou dans chaque presse-étoupe requis pour passer le câblage à travers l'indicateur.

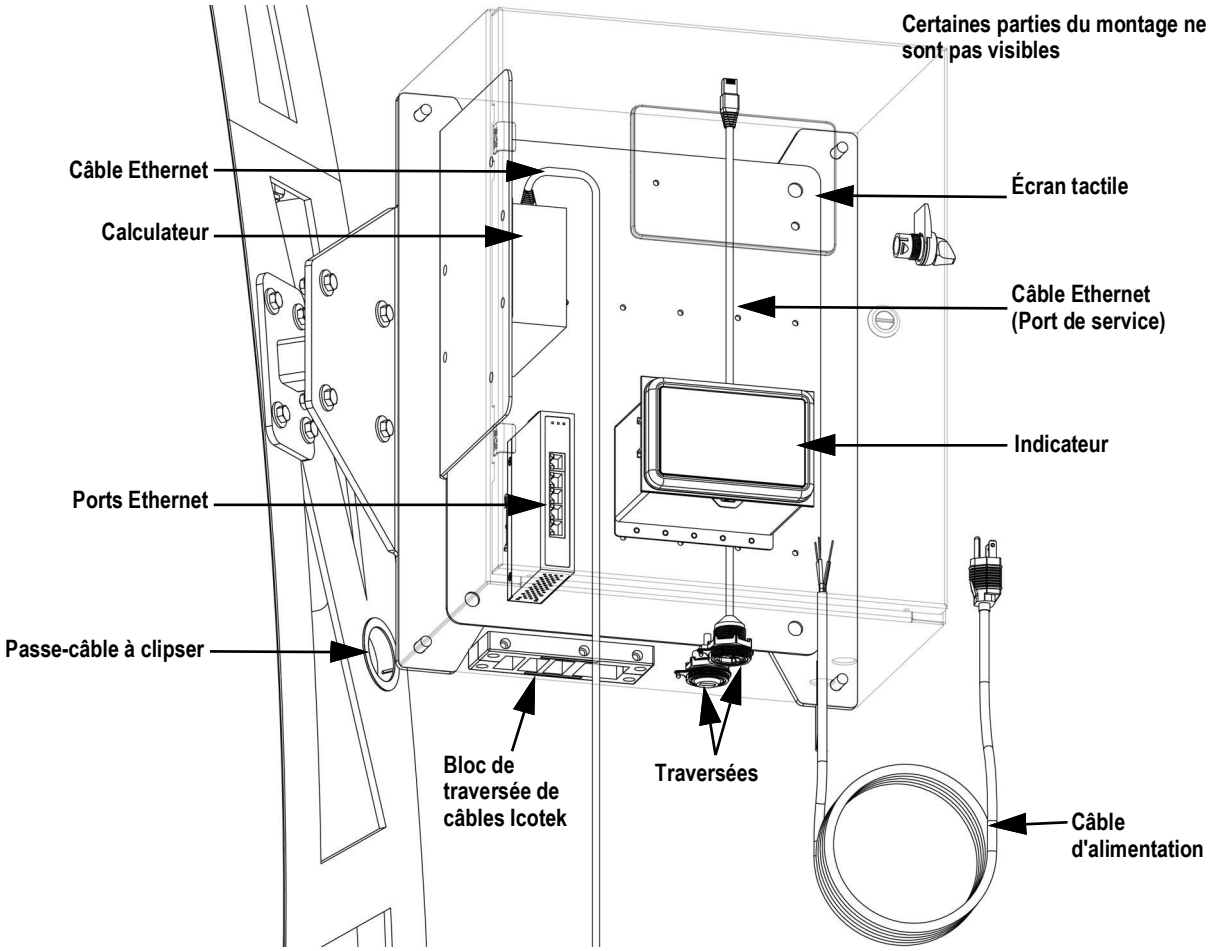

Figure 3-19. Armoire

5. Réinstallez le bloc de traversée de câbles Icotek.

IMPORTANT : Lors de la réinstallation du bloc de traversée de câbles Icotek, laissez le bloc de traversée de câbles Icotek légèrement déserré pour laisser un peu de mou dans les câbles et éviter de les endommager.

6. Connectez les câbles Ethernet (verts) des capteurs IFM distants aux ports Ethernet.

REMARQUE : Si la caméra IP est installée (Section 3.2 page 28), connectez le câble Ethernet (bleu) de la caméra IP au dispositif POE.

7. Dénudez et connectez les câbles d'alimentation du capteur IFM distant à l'armoire.

© Rice Lake Weighing Systems ● Tous droits réservés

8. Dénudez et connectez le câble « homerun » de la balance SUMMIT 3000 à l'indicateur (Figure 3-20 pour indicateur 880 et Figure 3-21, page 27 indicateur 1280).

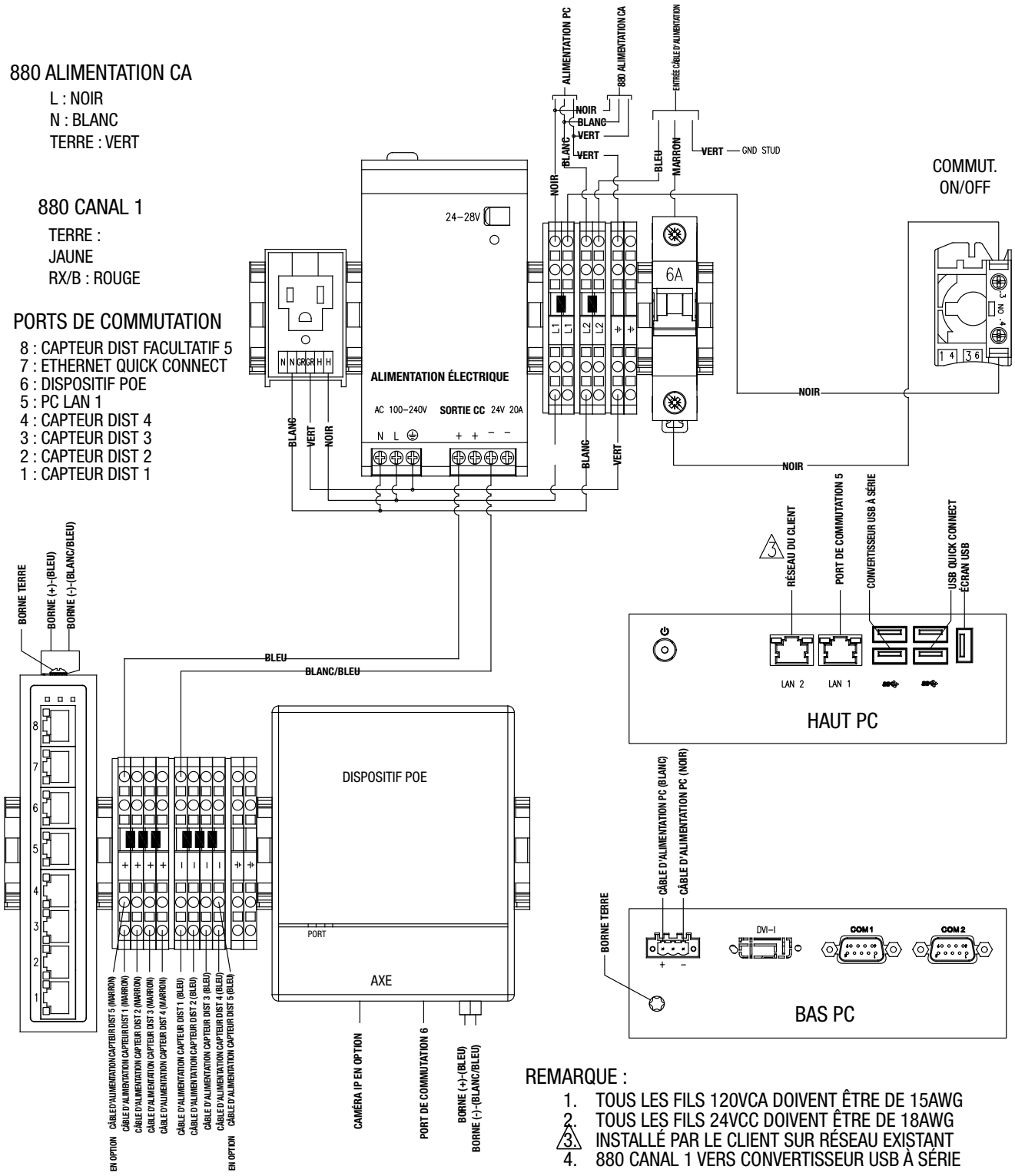

Figure 3-20. Schéma de câblage 880

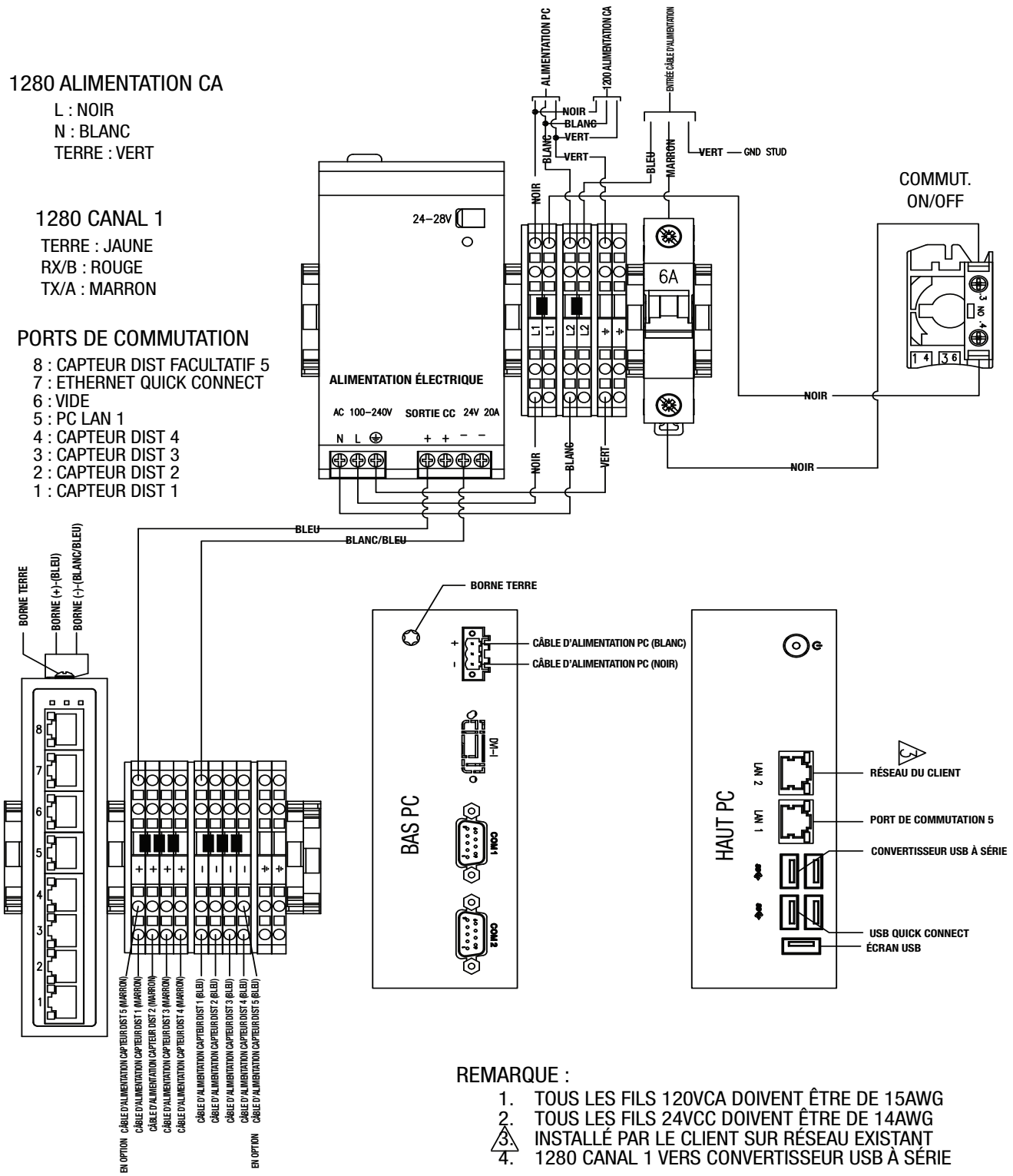

Figure 3-21. Schéma de câblage 1280

© Rice Lake Weighing Systems ● Tous droits réservés

9. Fixez le pare-chocs au support de pare-chocs (Section 3.1.2 page 13).

REMARQUE : Le pare-chocs peut entraver l'installation des câbles.

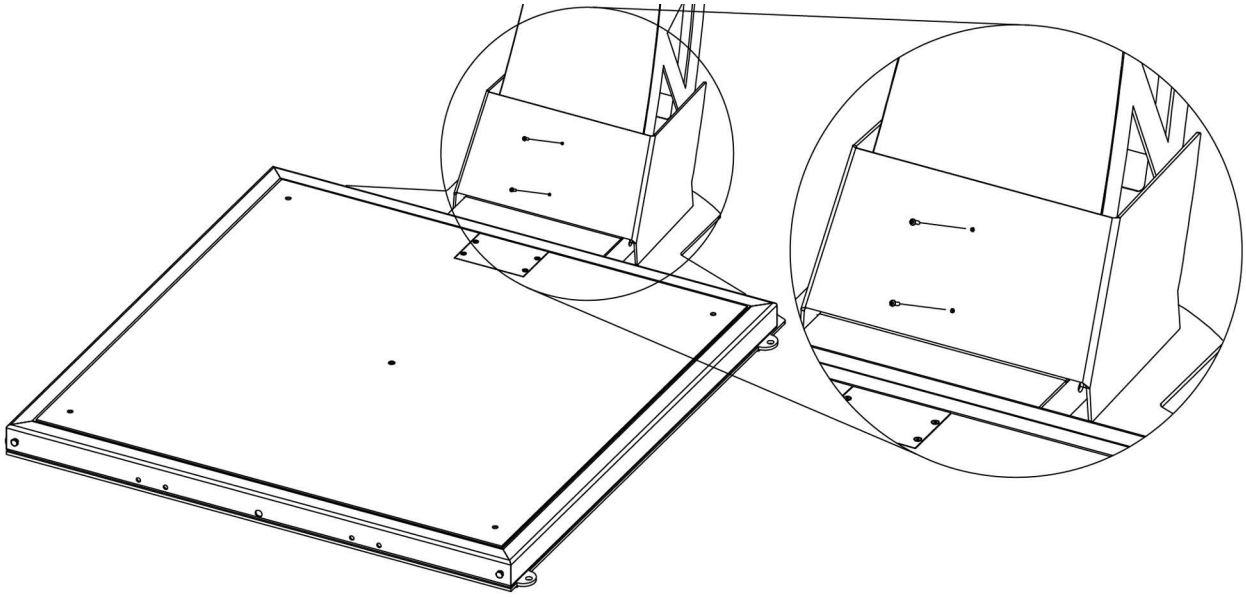

Figure 3-22. Pare-chocs

3.2 Options

Des options matérielles supplémentaires sont disponibles pour l'iDimension PWD. Pour plus de détails, voir les informations suivantes :

3.2.1 Rampes pour transpalette manuel en option (Réf. 199665)

Des rampes pour transpalette manuel en option sont disponibles pour l'iDimension PWD afin d'aider au dimensionnement. Pour plus d'informations, contacter Rice Lake Weighing Systems.

1. Guidez les rampes pour transpalette manuel sur le socle de la balance.
2. Fixez les rampes pour transpalette manuel en utilisant le matériel approprié fourni avec le kit de rampe pour transpalette manuel en option (Tableau 2-4, page 10).

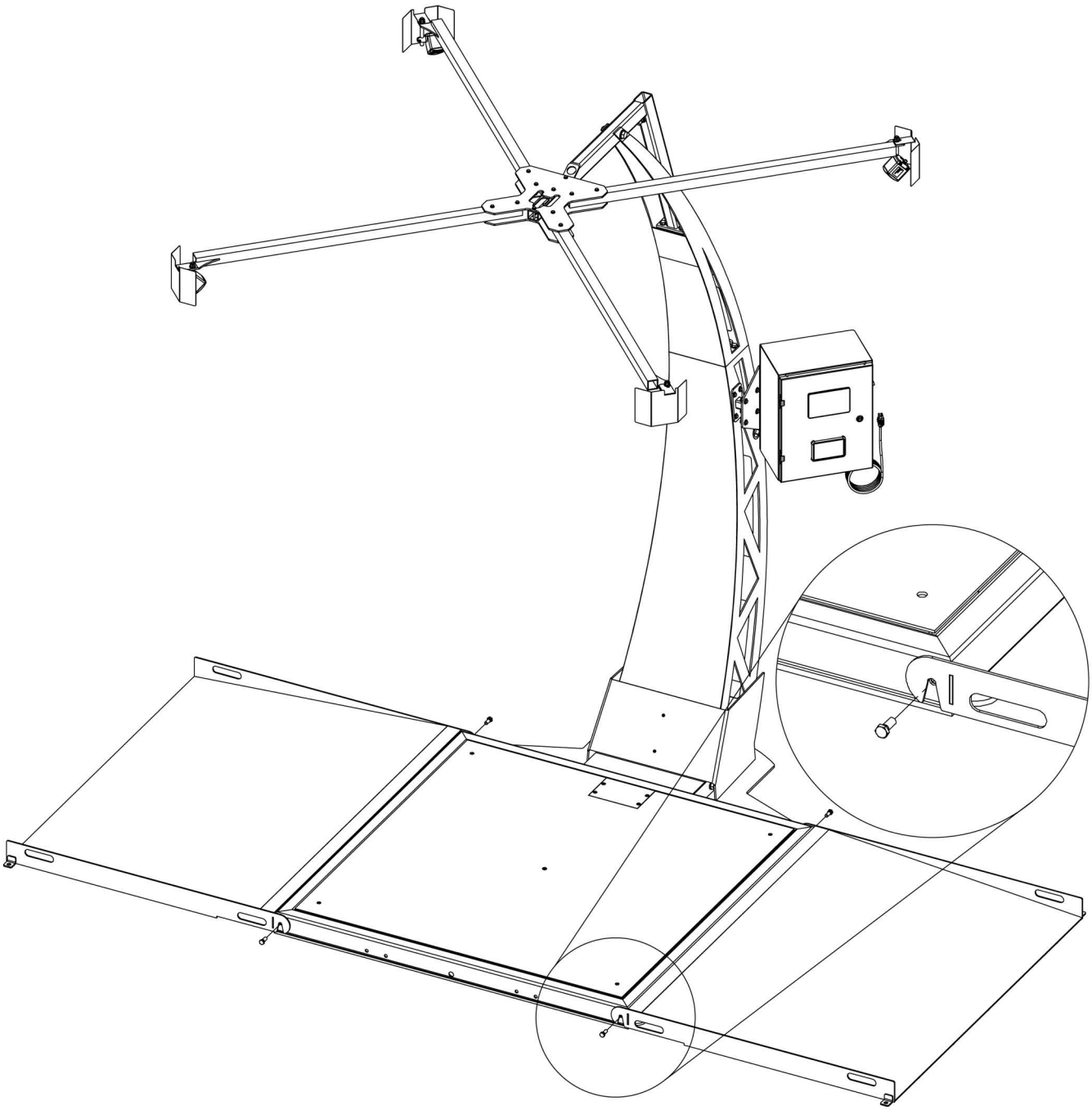

Figure 3-23. Installation de rampe pour transpalette manuel en option

© **Rice Lake Weighing Systems** ● Tous droits réservés

AVERTISSEMENT : Rouler sur des rampes pour transpalette manuel non fixées à l'unité peut causer des dommages matériels ou des blessures corporelles à l'opérateur.

3. Percez des avant-trous dans le sol pour des boulons d'ancrage appropriés.
4. Fixez les rampes pour transpalette manuel au sol à l'aide de boulons d'ancrage de 1/2" (non inclus).

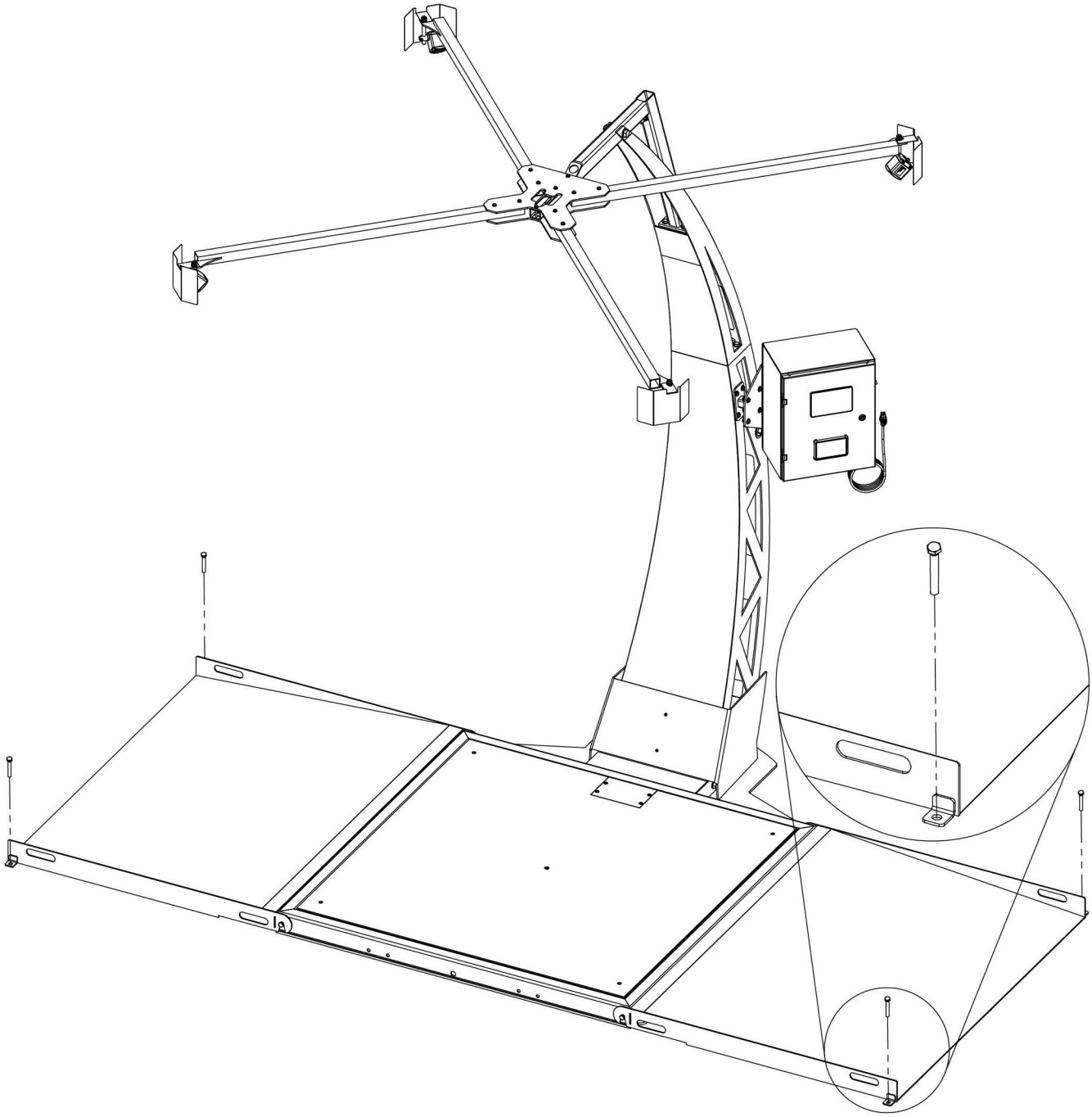

Figure 3-24. Montage des rampes pour transpalettes manuels en option

3.2.2 Caméra IP en option (Réf. 189498)

Une caméra IP est disponible en option pour documenter les matériaux dimensionnés. Pour plus d'informations, contactez Rice Lake Weighing Systems.

1. Installez la caméra IP sur un bras de montage de structure en croix. Utilisez la matériel fourni dans le kit de caméra IP en option (Tableau 2-5, page 10).

REMARQUE : Il est recommandé d'installer la caméra IP au centre du bras de montage de la structure en croix. Ne l'installez pas à proximité d'un capteur IFM distant pour éviter de provoquer des interférences.

2. Câblez la caméra IP à travers le bras de montage de la structure en croix sur lequel elle est installée.

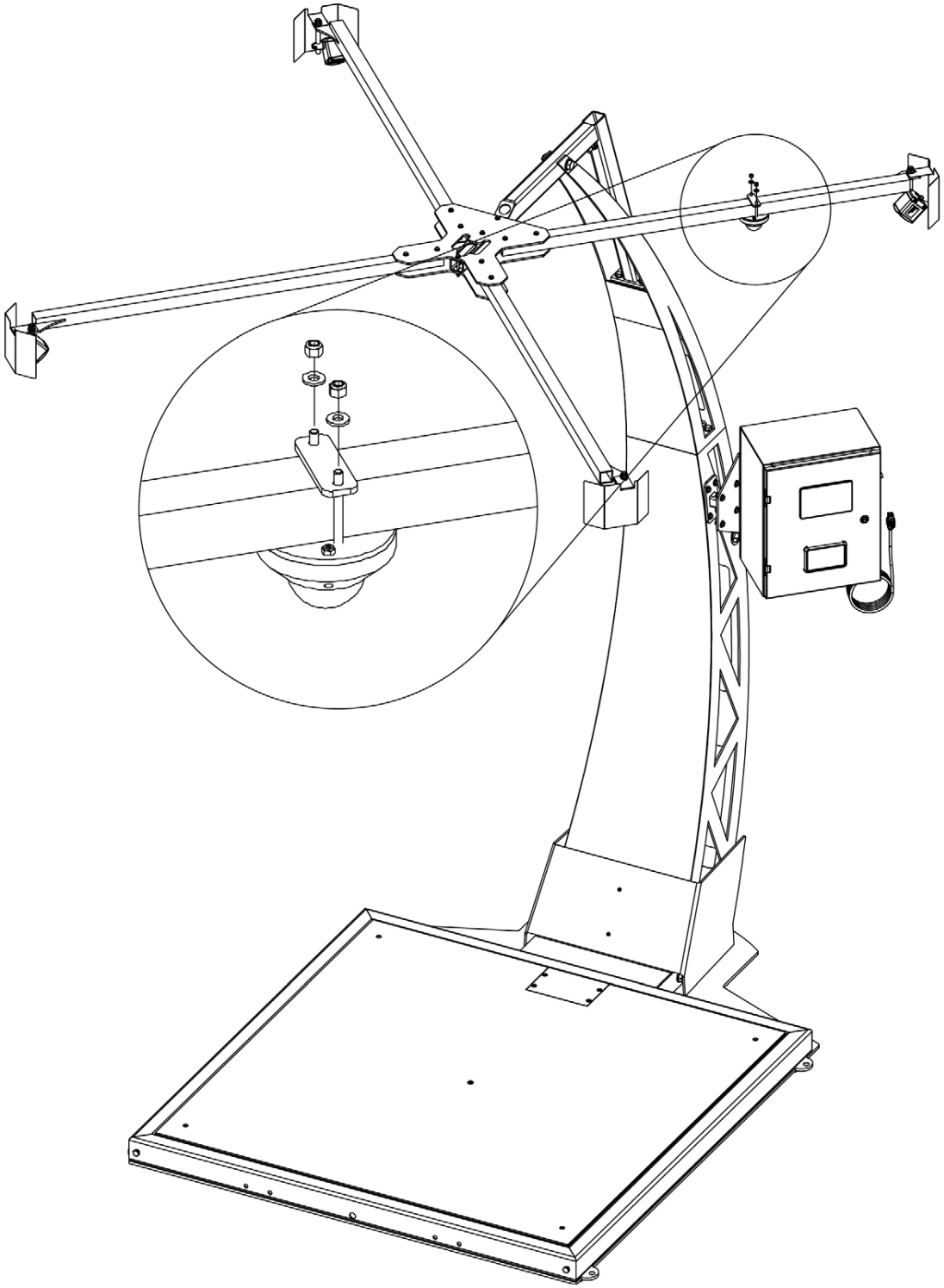

Figure 3-25. Caméra IP en option

© Rice Lake Weighing Systems ● Tous droits réservés

3.2.3 Capteur IFM distant en option (Réf. 199666)

Un capteur IFM distant est disponible en option pour améliorer la précision du dimensionnement des objets très réfléchissants et des objets de grande hauteur.

Pour plus d'informations, contactez Rice Lake Weighing Systems.

1. Reportez-vous à la Section 3.1.4 page 16 pour les instructions de montage et d'installation du capteur IFM distant.
2. Installez le capteur IFM distant sur la base centrale de la structure en croix. Utilisez la matériel fourni dans le kit de capteur IFM distant en option.(Tableau 2-6, page 10).

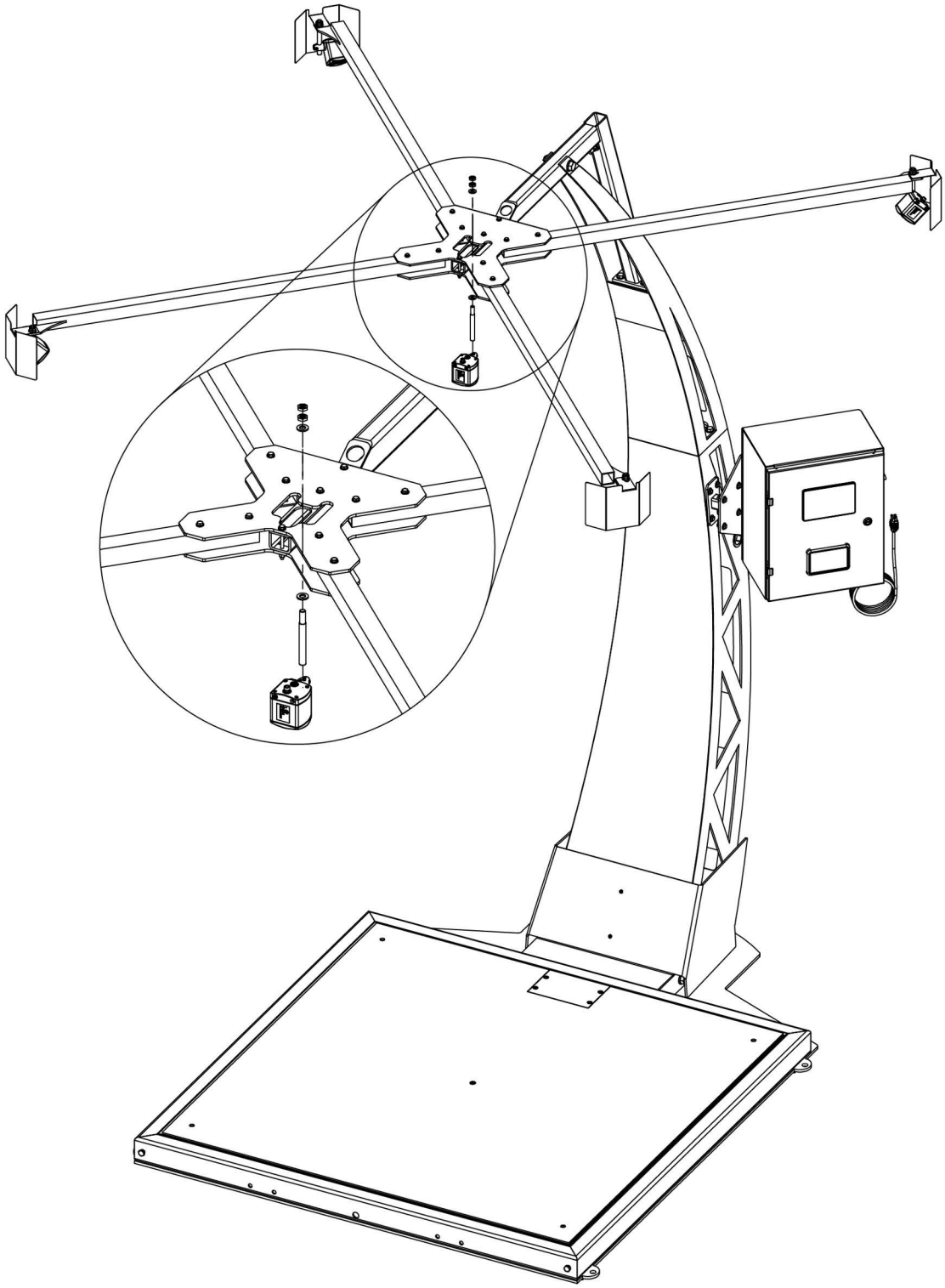

Figure 3-26. Capteur IFM distant en option

© Rice Lake Weighing Systems Le contenu est sujet à modification sans préavis.

230 W. Coleman St. • Rice Lake, WI 54868 • États-Unis États-Unis: 800-472-6703 • International : +1-715-234-9171